BRESSER Youngster

Art. No. 15150

Digitales Handmikroskop
Digital Hand microscope

DE **BEDIENUNGSANLEITUNG**

EN **INSTRUCTION MANUAL**

FR **MODE D'EMPLOI**

NL **HANDLEIDING**

IT **ISTRUZIONI PER L'USO**

ES **MANUAL DE INSTRUCCIONES**

DE Besuchen Sie unsere Website über den folgenden QR Code oder Weblink um weitere Informationen zu diesem Produkt oder die verfügbaren Übersetzungen dieser Anleitung zu finden.

EN Visit our website via the following QR Code or web link to find further information on this product or the available translations of these instructions.

FR Si vous souhaitez obtenir plus d'informations concernant ce produit ou rechercher ce mode d'emploi en d'autres langues, rendez-vous sur notre site Internet en utilisant le code QR ou le lien correspondant.

NL Bezoek onze internetpagina via de volgende QR-code of weblink, voor meer informatie over dit product of de beschikbare vertalingen van deze gebruiksaanwijzing.

IT Desidera ricevere informazioni esaustive su questo prodotto in una lingua specifica? Venga a visitare il nostro sito Web al seguente link (codice QR Code) per conoscere le versioni disponibili.

ES Visite nuestra página de Internet utilizando el siguiente código QR o el enlace web, para buscar más información sobre este producto o versiones disponibles del presente manual de instrucciones en diferentes idiomas.

MANUAL DOWNLOAD:

www.bresser.de/P15150

MICROSCOPE FAQ:

www.bresser.de/faq

EXPERIMENTS:

www.bresser.de/downloads

GARANTIE · WARRANTY · GARANTÍA GARANZIA

www.bresser.de/warranty_terms

FR

FR

Cet appareil, ses accessoires, cordons et batterie se recyclent

À DÉPOSER EN MAGASIN

OU

À DÉPOSER EN DÉCHÈTERIE

Points de collecte sur www.quefairedemesdechets.fr
Privilégiez la réparation ou le don de votre appareil !

FSC
www.fsc.org
RECYCLED
Paper from recycled material
FSC® C126414

(DE) BEDIENUNGSANLEITUNG 4
(EN) INSTRUCTION MANUAL 18
(FR) MODE D'EMPLOI 32
(NL) HANDLEIDING 46
(IT) ISTRUZIONI PER L'USO 60
(ES) MANUAL DE INSTRUCCIONES 74

INHALTSVERZEICHNIS

1. Allgemeine Warnhinweise 4
2. Lieferumfang 6
3. Teileübersicht 7
4. Aufladen 11
5. Akkuhersteller 11
6. Einschalten 11
7. Menüführung 11
8. Kamera- und Videomodus 12
9. Wiedergabemodus 14
10. Hinweise zur Reinigung 15
11. Entsorgung 16
12. EU-Konformitätserklärung 17
13. Garantie 17

1. ALLGEMEINE WARNHINWEISE

- ERSTICKUNGSGEFAHR — Verpackungsmaterialien (Plastiktüten, Gummibänder, etc.) von Kindern fernhalten! Dieses Produkt beinhaltet Kleinteile, die von Kindern verschluckt werden können! Es besteht ERSTICKUNGSGEFAHR!
- Dieses Gerät beinhaltet Elektronikteile, die über eine Stromquelle betrieben werden. Lassen Sie Kinder beim Umgang mit dem Gerät nie unbeaufsichtigt! Die Nutzung darf nur, wie in der Anleitung

beschrieben erfolgen, andernfalls besteht GEFAHR eines STROMSCHLAGS!

- GEFAHR EINES STROMSCHLAGS — Strom- und Verbindungskabel sowie Verlängerungen und Anschlussstücke niemals knicken, quetschen oder zerren. Schützen sie Kabel vor scharfen Kanten und Hitze. Überprüfen Sie das Gerät, die Kabel und Anschlüsse vor Inbetriebnahme auf Beschädigungen. Beschädigtes Gerät oder ein Gerät mit beschädigten stromführenden Teilen niemals in Betrieb nehmen! Beschädigte Teile müssen umgehend von einem autorisierten Service-Betrieb ausgetauscht werden.
- GEFAHR von Sachschäden! — Bauen Sie das Gerät nicht auseinander! Wenden Sie sich im Falle eines Defekts an Ihren Fachhändler. Er nimmt mit dem Service-Center Kontakt auf und kann das Gerät ggf. zwecks Reparatur einschicken.
- Gerät nicht kurzschließen oder ins Feuer werfen! Durch übermäßige Hitze und unsachgemäße Handhabung können Kurzschlüsse, Brände und sogar Explosionen ausgelöst werden!
- Dieses Spielzeug enthält Batterien, die nicht austauschbar sind.
- Anleitung und Verpackung aufbewahren, da Sie wichtige Informationen enthalten.

Überprüfen Sie die Stromversorgung vor der Verwendung regelmäßig auf Beschädigungen an Kabel, Stecker, Gehäuse oder anderen Teilen. Nicht verwenden, bis der Schaden behoben ist. Das Spielzeug ist nicht für Kinder unter drei Jahren bestimmt. Das Spielzeug

darf nur mit dem empfohlenen Netzteil verwendet werden.
Das Netzteil ist kein Spielzeug. Das Spielzeug darf nicht an mehr als die empfohlene Anzahl von Netzteilen angeschlossen werden.

2. LIEFERUMFANG

Handmikroskop, USB-C Kabel, Bedienungsanleitung

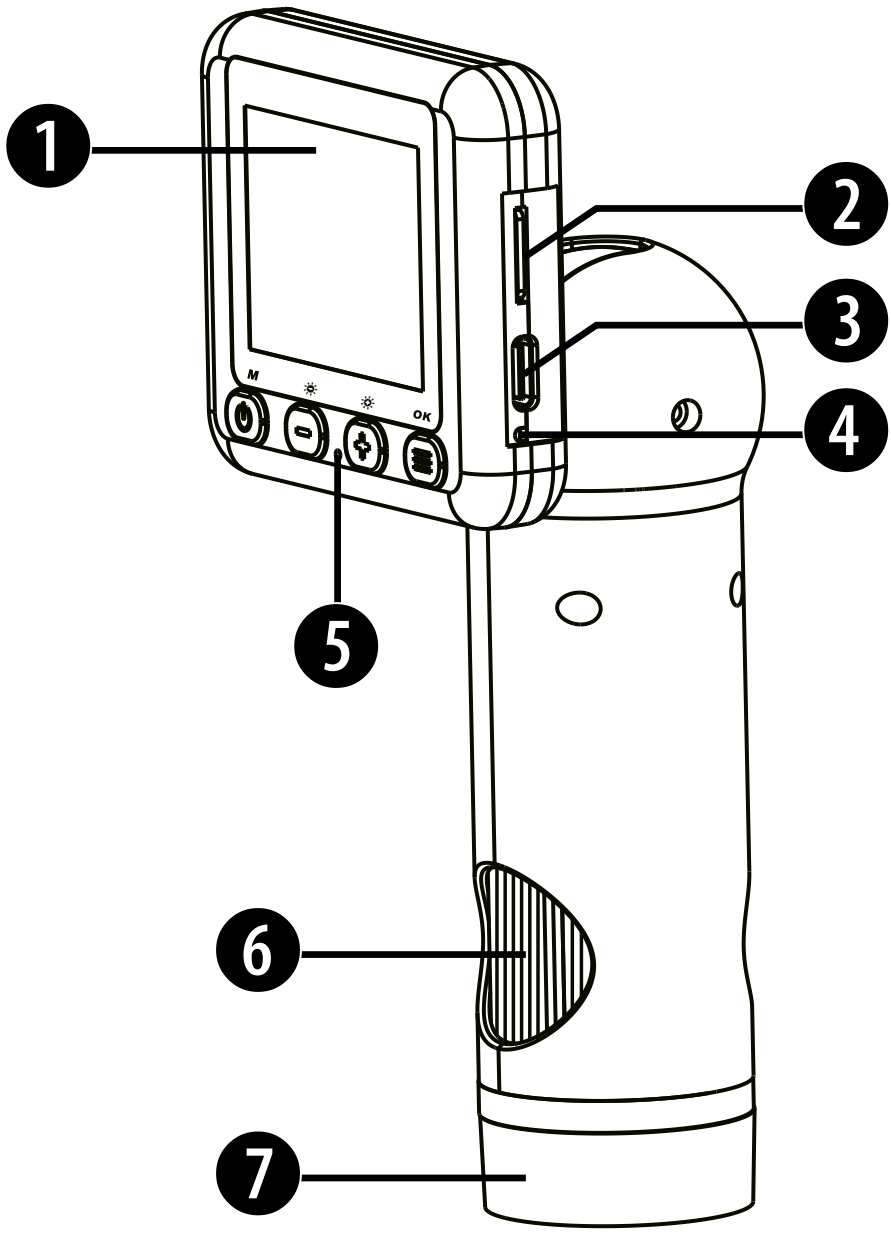

3. TEILEÜBERSICHT

1. Bildschirm
2. microSD/TF Speicherkartensteckplatz
3. USB Type-C Anschluss
4. Mikroskop-Ladeanzeige
5. Betriebsanzeige
6. Fokusring / Scharfeinstellung
7. Durchsichtige Abdeckung
8. Power/Menü-Taste
9. [–] Runter-Taste
10. [+] Hoch-Taste
11. OK-Taste
12. Gerät zurücksetzen (Reset)
13. 6 LED-Ringlicht
14. Objektivlinse
15. USB-C Kabel

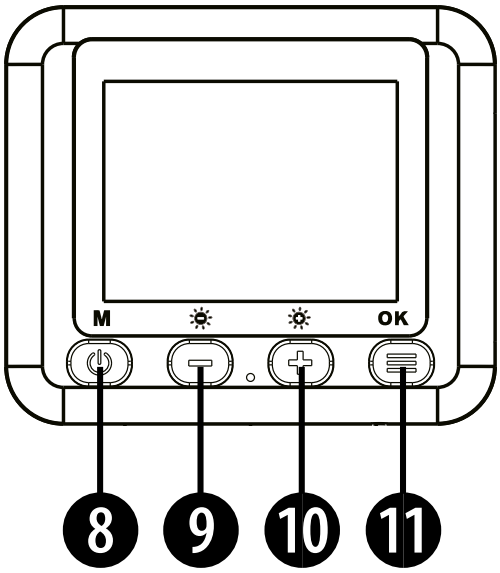

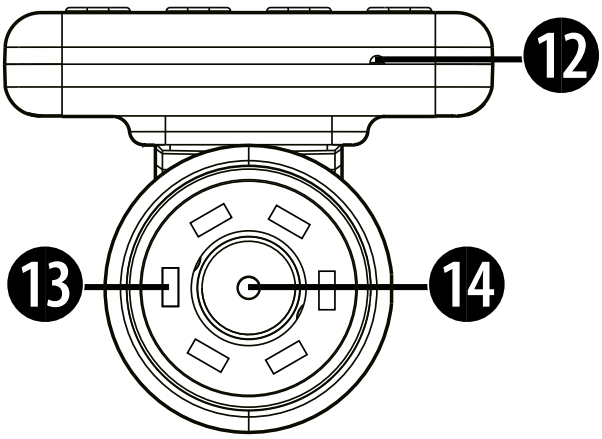

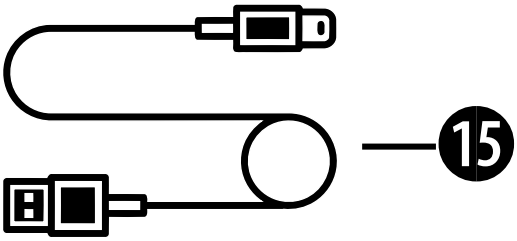

1. **Bildschirm**

Dies ist der zentrale Bereich, in dem Sie die Aufnahmefunktionen des Mikroskops anzeigen, konfigurieren und ausführen können. Die vom Objektiv übertragenen Bilder werden zu Ihrer Beobachtung auf dem Bildschirm angezeigt. Sie können zur detaillierten Betrachtung und Aufnahme zwischen 1- und 8-facher Vergrößerung wählen. Darüber hinaus enthält diese Benutzeroberfläche Einstellungen für die Parameter des Anzeigebildschirms sowie Anpassungen für die Helligkeit der Mikroskop-Beleuchtung.

2. **microSD/TF Speicherkartensteckplatz**

In diesen Steckplatz kann eine microSD/TF-Karte eingesetzt werden, um aufgenommene Bilder und Videos zu speichern.

3. **USB Type-C Anschluss**

Der USB-Typ-C-Ladeanschluss ist für das Aufladen und die Datenübertragung vorgesehen.

4. **Mikroskop-Ladeanzeige**

Diese Anzeigeleuchte zeigt den Ladestatus des Mikroskops an.

5. Betriebsanzeige

Die blaue Anzeige leuchtet auf, wenn das Mikroskop eingeschaltet wird, und die blaue Arbeitsanzeige blinkt während der Aufnahme und Videoaufzeichnung.

6. Fokusring / Scharfeinstellung

Drehen Sie diesen Ring sehr langsam, um das zu beobachtende Objekt zu fokussieren und anzuzeigen, so dass es gut sichtbar ist.

7. Durchsichtige Abdeckung

Diese Abdeckung soll eine klare Sicht auf den aktuellen Zustand des Präparats während Ihrer Beobachtung ermöglichen. Die Höhe der Abdeckung ist so eingestellt, dass sie der optimalen Brennweite des Mikroskops entspricht.

8. Power/Menü-Taste

Halten Sie die Power/Menütaste 2 Sekunden lang gedrückt, um das Gerät einzuschalten.

9. Runter-Taste

Menüführung, LED-Beleuchtung oder Vergrößerung.

10. **Hoch-Taste**

Menüführung, LED-Beleuchtung oder Vergrößerung.

11. **OK-Taste**

Fotos / Videos aufnehmen oder Video Wiedergabe starten/stoppen.

12. **Gerät zurücksetzen (Reset)**

Dies ist eine kleine Öffnung, die zum Zurücksetzen des Mikroskops dient. Verwenden Sie einen Stift oder einen spitzen Gegenstand, um die Rücksetztaste bei Bedarf vorsichtig in die Öffnung zu drücken.

13. **6 LED-Ringlicht**

Beleuchtet das beobachtete Objekt, um es deutlich sichtbar zu machen.

14. **Objektivlinse**

Die Objektivlinse dient dazu, die Details der beobachteten Probe zu vergrößern und auf das Mikroskop zu projizieren.

15. **USB-C Kabel**

4. AUFLADEN

Stecken Sie den USB-Typ-C-Stecker in den Typ-C-Anschluss des Mikroskops, und schließen Sie das andere Ende zum Aufladen an das USB-Netzteil an (Netzteil nicht im Lieferumfang enthalten). Die Ladezeit beträgt ca. 2 Stunden und die Nutzungszeit ca. 5 Stunden. Die Ladeanzeige leuchtet während des Ladevorgangs rot und erlischt, wenn sie vollständig geladen ist.

5. AKKUHERSTELLER

Shenzhen Hangbo Power Technology Co.,LTD
Room 413, No. 19, Huayuan New Village, Longyuan Community, Longhua Street, Longhua District, Shenzhen, China.
Batterietyp: Lithium-Ionen-Akku
Kapazität: 1000 mAh

6. EINSCHALTEN

Halten Sie die Power/Menütaste 2 Sekunden lang gedrückt. Der Startbildschirm erscheint und nach einer Weile gelangen Sie zum Menü.

7. MENÜFÜHRUNG

Drücken Sie die Taste [–] oder [+], um durch das Menü zu navigieren. Drücken Sie die OK-Taste, um Ihre Auswahl zu bestätigen. Die Modi sind: Kameramodus, Videomodus, Wiedergabemodus und Einstellungen.

8. KAMERA- UND VIDEOMODUS

LED Beobachtung:

Drücken Sie die Taste [–] oder [+], um die LED-Beleuchtung einzuschalten. Richten Sie das Licht niemals auf Ihre Augen, um diese nicht zu beschädigen.

Vergrößerung:

Drücken Sie lange auf die Taste [+] oder [–], um das Bild zu vergrößern oder zu verkleinern (1X - 8X Digitaler Zoom).

Fotos / Videos aufnehmen:

Richten Sie das Mikroskop auf das zu beobachtende Objekt und stellen Sie sicher, dass sich das Objekt in der Mitte der runden lichtdurchlässigen Abdeckung und am Rand der durchsichtigen Abdeckung befindet.

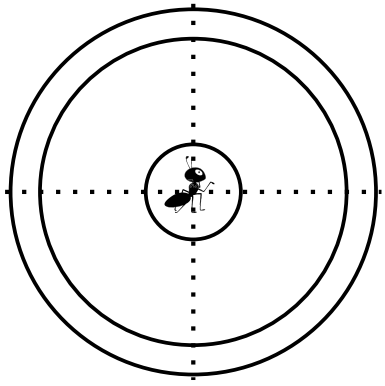

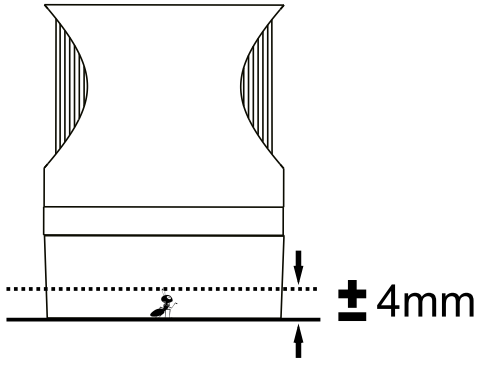

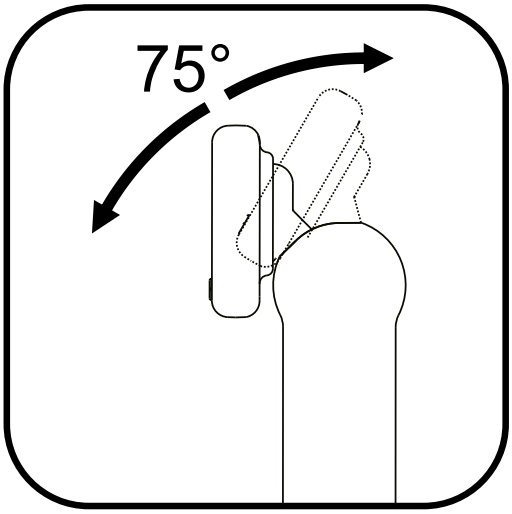

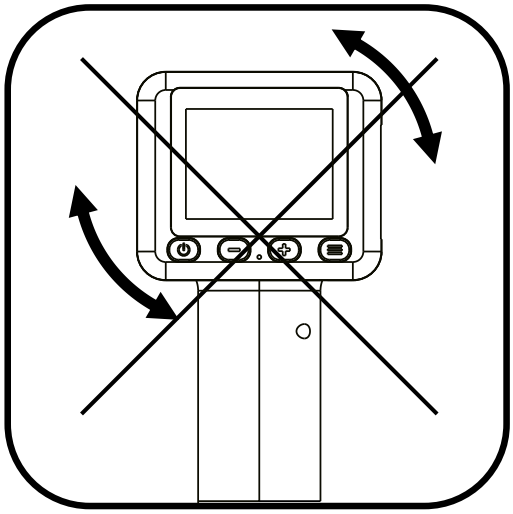

Passen Sie die Neigung des Bildschirms an Ihren Betrachtungswinkel an. Der Bildschirm kann nur im Neigungswinkel (ca. 75°) zur Betrachtung eingestellt werden, bitte drehen Sie ihn nicht horizontal, da sonst das Scharnier des Bildschirms beschädigt werden kann.

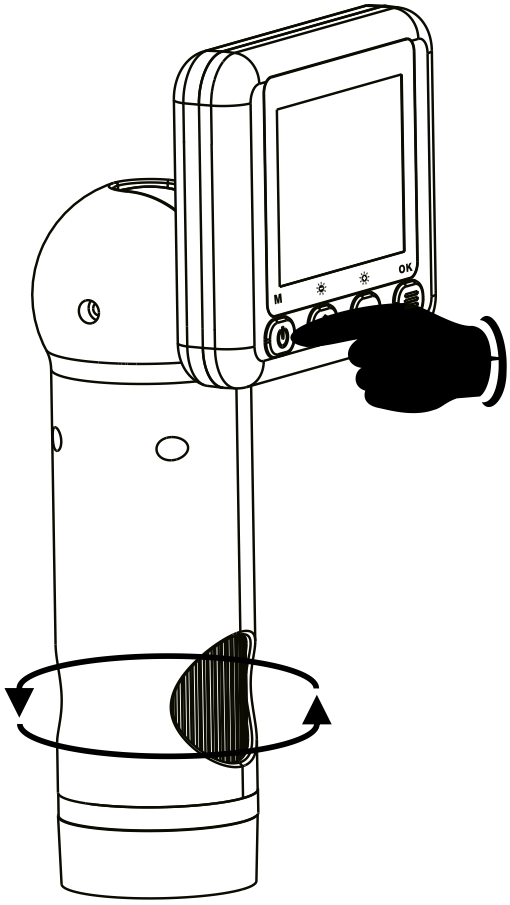

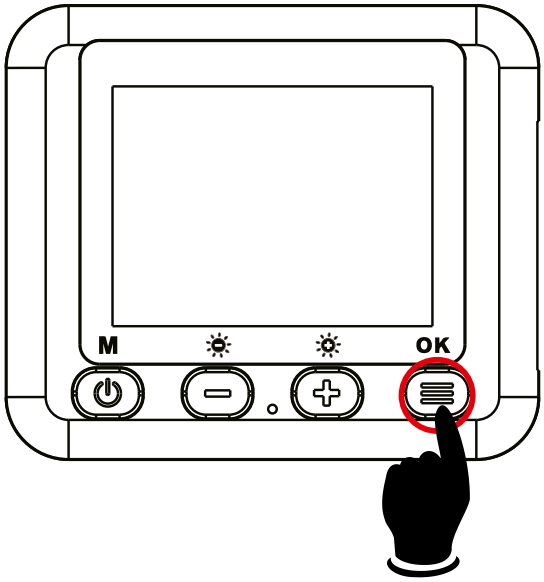

Drücken Sie die OK-Taste, um ein Foto oder ein Video aufzunehmen (je nachdem, in welchem Modus Sie sich befinden). Die Arbeitsanzeige blinkt blau. Drücken Sie die Power/Menu-Taste, um zum Menü zurückzukehren.

9. WIEDERGABEMODUS

Foto/Video-Wiedergabe:

Drücken Sie die Taste [+] oder [–], um alle erfolgreich aufgenommenen Bild- und Videodateien anzuzeigen.

Video-Wiedergabe:

Wählen Sie die Videodatei aus und drücken Sie die OK-Taste, um die Wiedergabe zu starten. Drücken Sie die OK-Taste erneut, um die Wiedergabe zu stoppen.

Dateien löschen:

Wenn Sie eine Datei im Wiedergabemodus anzeigen, drücken Sie die Power/Menu-Taste, um die Option zum Löschen einer Datei aufzurufen.

Zum Menü zurückkehren:

Halten Sie im Wiedergabemodus die OK-Taste gedrückt, um zum Menü zurückzukehren.

Einstellungen:

Drücken Sie die Taste [–] oder [+], um durch die Einstellungsoptionen zu navigieren. Drücken Sie die OK-Taste zur Bestätigung und drücken Sie die Power/Menu-Taste, um zum vorherigen Menü zurückzukehren.

10. HINWEISE ZUR REINIGUNG

- Trennen Sie das Gerät vor der Reinigung von der Stromversorgung!
- Reinigen Sie das Gerät nur äußerlich mit einem trockenen Tuch. Benutzen Sie keine Reinigungsflüssigkeit, um Schäden an der Elektronik zu vermeiden.

11. ENTSORGUNG

Entsorgen Sie die Verpackungsmaterialien sortenrein. Informationen zur ordnungsgemäßen Entsorgung erhalten Sie bei den kommunalen Entsorgungsdienstleistern oder dem Umweltamt.

Entsorgen Sie elektronische Geräte nicht im Hausmüll!

Gemäß der Richtlinie 2002/96/EG des Europäischen Parlaments über Elektro- und Elektronik-Altgeräte und deren Umsetzung in deutsches Recht müssen gebrauchte elektronische Geräte getrennt gesammelt und umweltfreundlich recycelt werden. Leere, alte Batterien müssen vom Verbraucher an Batteriesammelstellen abgegeben werden. Weitere Informationen über die Entsorgung von Geräten oder Batterien, die nach dem 6. Januar 2006 hergestellt wurden, erhalten Sie beim kommunalen Entsorgungsdienstleister oder Umweltamt.

12. EU-KONFORMITÄTSERKLÄRUNG

Eine „Konformitätserklärung“ in Übereinstimmung mit den anwendbaren Richtlinien und entsprechenden Normen ist von der Bresser GmbH erstellt worden. Der vollständige Text der EG-Konformitätserklärung ist unter der folgenden Internetadresse verfügbar: http://www.bresser.de/download/15150/CE/15150_CE.pdf

13. GARANTIE

Die reguläre Garantiezeit beträgt 2 Jahre und beginnt am Tag des Kaufs. Um von einer verlängerten freiwilligen Garantiezeit wie auf der Verpackung angegeben zu profitieren, ist eine Registrierung auf unserer Website erforderlich.
Die vollständigen Garantiebedingungen sowie Informationen zur Verlängerung der Garantiezeit und Details zu unseren Serviceleistungen finden Sie unter www.bresser.de/garantiebedingungen.

TABLE OF CONTENTS

1. General Warnings 18
2. Scope of delivery 20
3. Parts overview 21
4. Charging 25
5. Battery manufacturer 25
6. Power on 25
7. Menu navigation 25
8. Camera and Video mode 26
9. Playback mode 28
10. Notes on cleaning 29
11. Disposal 30
12. EC Declaration of Conformity 31
13. Warranty 31

1. GENERAL WARNINGS

- Risk of choking — Keep packaging material, like plastic bags and rubber bands, out of the reach of children, as these materials pose a choking hazard. This product contains small parts that could be swallowed by children.
- This device contains electronic components that operate via a power source. Children should only use the device under adult supervision. Only use the device as described in the manual; otherwise,

you run the risk of an electric shock.

- Risk of electric shock — Never bend, pinch or pull the power and connecting cables, extensions and adapters. Protect the cables from sharp edges and heat. Before operating, check the device, cables and connections for damage. Never use a damaged unit or a unit with damaged power cables. Damaged parts must be exchanged immediately by an authorised service centre.
- Risk of property damage! — Do not disassemble the device. In the event of a defect, please contact your dealer. The dealer will contact the Service Centre and can send the device in to be repaired, if necessary.
- Do not expose the device to high temperatures. Do not short-circuit the device or throw them into a fire. Excessive heat or improper handling could trigger a short-circuit, a fire or an explosion.
- This toy contains batteries that are non-replaceable.
- Never point the light at your eyes to avoid damaging them.
- Keep instructions and packaging as they contain important information.

Check the Power supply for damage to the cord, plug, enclosure or other parts on a regular basis before use. Do not use until the damage has been repaired. The toy is not intended for children under three years. The toy must only be used with the recommended power supply. The power supply is not a toy.
The toy is not to be connected to more than the recommended number of power supplies.

2. SCOPE OF DELIVERY

Hand microscope, USB-C cable, user manual

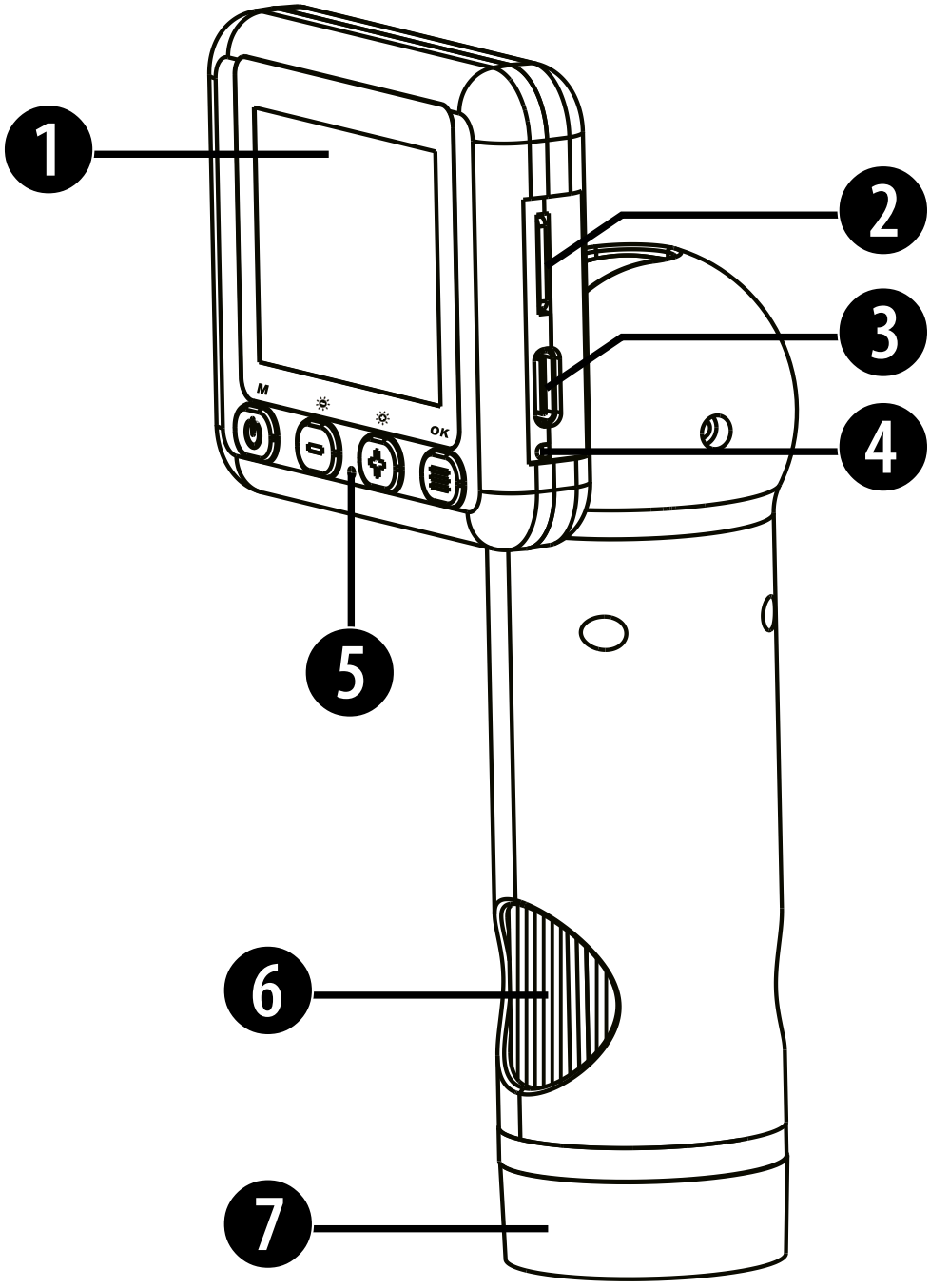

3. PARTS OVERVIEW

1. Display
2. microSD/TF card slot
3. USB Type-C port
4. Microscope charging indicator
5. Work indicator
6. Focus ring
7. Transparent cover
8. Power/Menu button
9. [–] Down button
10. [+] Up button
11. OK button
12. Reset hole
13. 6 LED Ring light
14. Objective lens
15. USB-C cable

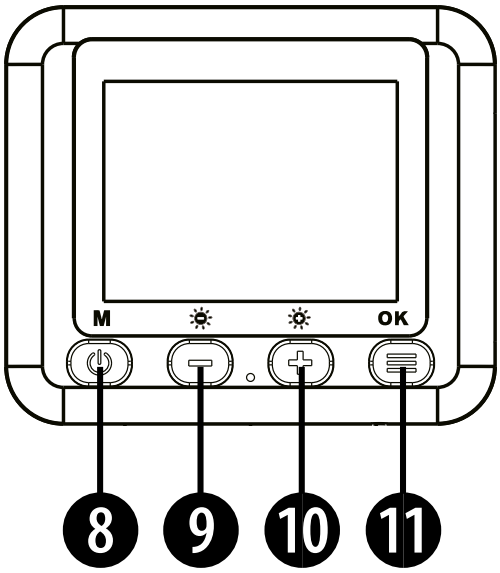

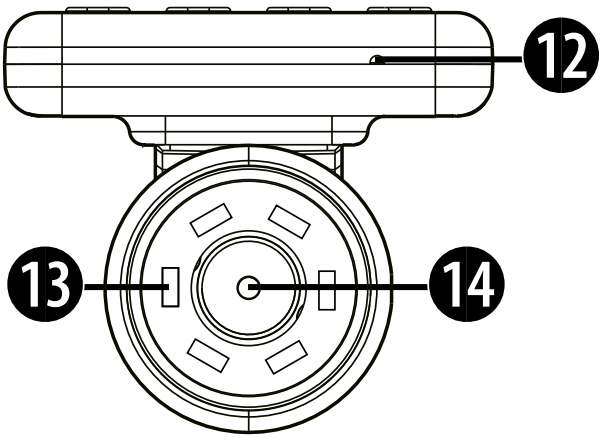

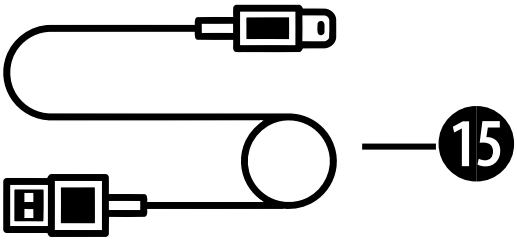

1. **Display**

This is the central area for you to view, configure and execute the microscope's capturing functions. The images transmitted by the objective lens will be displayed on the screen for your observation. You can choose to magnify the images from 1X to 8X for detailed viewing and capturing. Additionally, this interface includes settings for the display screen parameters, as well as adjustments for the microscope illumination brightness.

2. **microSD/TF Card slot**

This slot is used for inserting a microSD/TF card to store captured images and videos.

3. **USB Type-C Charging port**

The USB Type-C charging port is provided for charging and data transfer.

4. **Microscope charging indicator**

This indicator light displays the charging status of the microscope.

5. **Work indicator**

The blue indicator will light up when the microscope is turned on, and the work indicator blue light will flash during shooting and video recording.

6. **Focus ring**

Rotate this ring very slowly to focus and display the specimen you are observing, enabling clear visibility.

7. **Transparent cover**

This cover is to provide a clear view of the current state of the specimen during your observation. The height of the cover is set to match the optimal focal distance of the microscope.

8. **Power/Menu button**

Press and hold the Power/Menu button for 2 seconds to switch on the device.

9. **Down button**

Menu navigation, LED lighting or magnification.

10. **Up button**

Menu navigation, LED lighting or magnification.

11. **OK button**

Take photos/videos or start/stop video playback.

12. **Reset hole**

This is a small opening designed for resetting the microscope. Use a pin or a pointed object to gently press the reset button inside the hole when necessary.

13. **6-LEDs Ring Light**

Illuminates the observed object to make it clearly visible.

14. **Objective lens**

The objective lens functions to magnify the details of the observed specimen and project them onto the microscope.

15. **USB-C cable**

4. CHARGING

Insert the USB Type-C plug into the Type-C port of the microscope, and connect the other end to the USB power supply for charging (Power supply not included). The charging time is about 2 hours, and the usage time is about 5 hours. The charging indicator will be red while charging and will be off when fully charged.

5. BATTERY MANUFACTURER

Shenzhen Hangbo Power Technology Co.,LTD
Room 413, No. 19, Huayuan New Village, Longyu-an Community, Longhua Street, Longhua District, Shenzhen, China.
Battery Type: Li-ion Battery
Capacity: 1000 mAh

6. POWER ON

Press and hold the Power/Menu button for 2 seconds. The start screen appears and after a while you will be taken to the menu.

7. MENU NAVIGATION

Press the [-] or [+] button to navigate through the menu. Press the OK button to confirm you selection. The modes are: Camera mode, video mode, playback mode and settings.

8. CAMERA AND VIDEO MODE

LED Illumination:

Press the [–] or [+] button to turn the LED illumination on. Never point the light at your eyes to avoid damaging them.

Magnification:

Long press the [+] or [–] button to zoom in or out (1X - 8X digital zoom).

Taking photos / videos:

Aim the microscope at the object to be observed, make sure the object is centered on the circular light-transmitting cover and at the edge of the translucent cover.

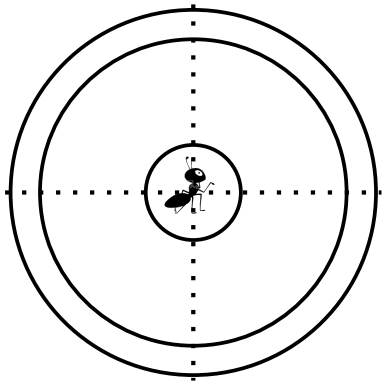

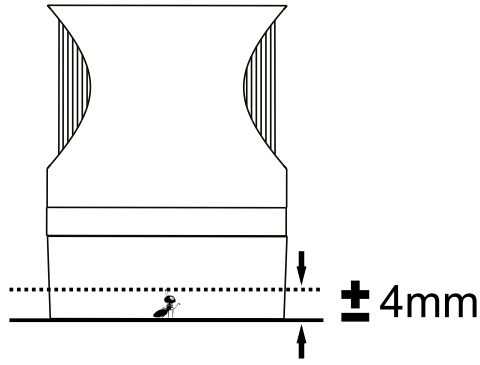

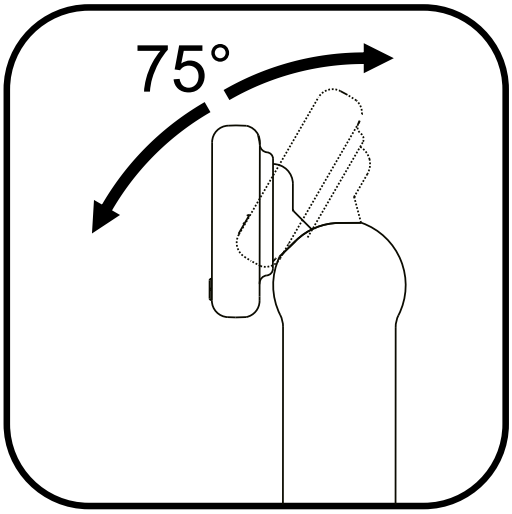

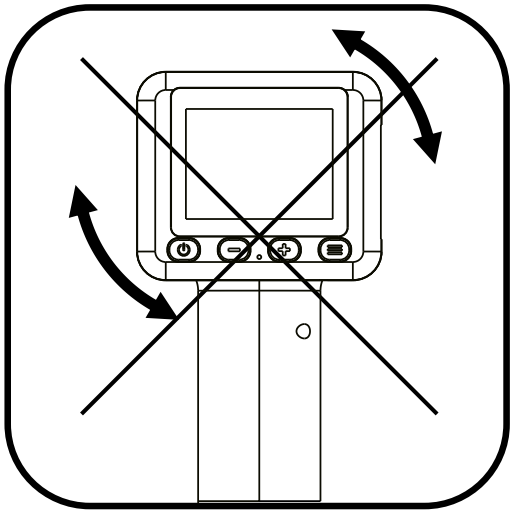

Adjust the inclination of the display screen to suit your viewing angle. The display can only be adjusted at the lilt angle (about 75°) for viewing, please do not rotate it horizontally, otherwise, it may damage the hinge of the display.

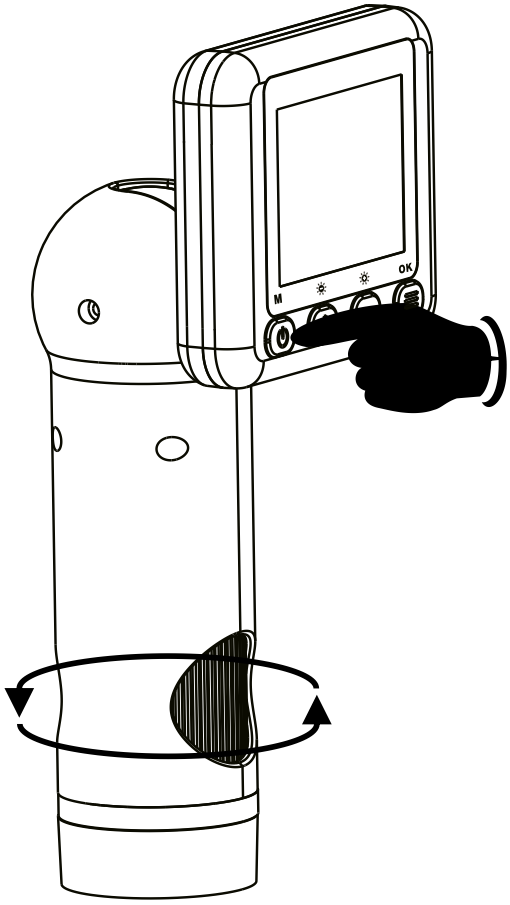

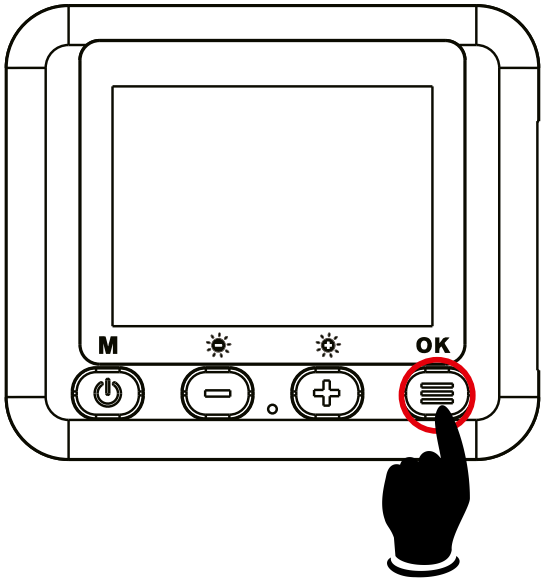

Press the OK button to take a photo or record a video (Depending on the mode you are in). The workging indicator flashes blue. Press the Power/ Menu button to return to the menu.

9. PLAYBACK MODE

Photo/Video Playback:

Press the [+] or [–] button to display all successfully taken image and video files.

Video playback:

Select the video file and press the OK button to start playing. Press the OK button again to stop the playback.

Delete files:

While viewing a file in playback mode, press the Power/Menu button to access the file delete option.

Return to the menu:

While in playback mode, press and hold the OK button to return to the menu.

Settings:

Press the [–] or [+] button to navigate through the setting options. Press the OK button to confirm and press the Power/Menu button to return to the previous menu.

10. NOTES ON CLEANING

- Before cleaning the device, disconnect it from the power supply!
- Only use a dry cloth to clean the exterior of the device. To avoid damaging the electronics, do not use any cleaning fluid.

11. DISPOSAL

Dispose of the packaging materials properly, according to their type, such as paper or cardboard. Contact your local waste-disposal service or environmental authority for information on the proper disposal.

Do not dispose of electronic devices in the household garbage!

As per Directive 2002/96/EC of the European Parliament on waste electrical and electronic equipment and its adaptation into German law, used electronic devices must be collected separately and recycled in an environmentally friendly manner. Empty, old batteries must be disposed of at battery collection points by the consumer. You can find out more information about the disposal of devices or batteries produced after 6 January 2006 from your local waste-disposal service or environmental authority.

12. EC DECLARATION OF CONFORMITY

CE Bresser GmbH has issued a “Declaration of Conformity” in accordance with applicable guidelines and corresponding standards.
The full text of the EU declaration of conformity is available at the following internet address:
http://www.bresser.de/download/15150/CE/15150_CE.pdf

13. WARRANTY

The regular warranty period is 2 years and begins on the day of purchase. To benefit from an extended voluntary warranty period as stated on the gift box, registration on our website is required.
You can consult the full warranty terms as well as information on extending the warranty period and details of our services at www.bresser.de/warranty_terms.

TABLE DES MATIÈRES

1. Avertissements généraux 32
2. Contenu de la livraison : 34
3. Vue des pièces 35
4. Chargement 39
5. Fabricant de la batterie 39
6. Mise en marche 39
7. Navigation dans le menu 39
8. Modes caméra et vidéo 40
9. Mode lecture 42
10. Instructions de nettoyage 43
11. Élimination 44
12. Déclaration de conformité CE 45
13. Garantie 45

1. AVERTISSEMENTS GÉNÉRAUX

- RISQUE D'ÉTOUFFEMENT — Tenir les matériaux d'emballage (sacs plastiques, élastiques, etc.) hors de portée des enfants ! Ce produit contient de petites pièces qui peuvent être avalées par des enfants ! RISQUE D'ÉTOUFFEMENT !
- Cet appareil contient des composants électroniques alimentés par une source électrique. Ne laissez jamais les enfants manipuler l'appareil sans surveillance ! L'utilisation doit se faire uniquement comme

décrit dans le manuel, sous peine de RISQUE D'ÉLECTROCUTION !

- RISQUE D'ÉLECTROCUTION — Ne jamais plier, écraser ou tirer sur les câbles électriques et de connexion, ainsi que sur les rallonges et les adaptateurs. Protégez les câbles contre les arêtes vives et la chaleur. Avant utilisation, vérifiez que l'appareil, les câbles et les connecteurs ne sont pas endommagés. N'utilisez jamais un appareil endommagé ou présentant des parties électriques défectueuses ! Les pièces endommagées doivent être remplacées immédiatement par un service agréé.
- RISQUE de dommages matériels ! — Ne démontez pas l'appareil ! En cas de défaillance, contactez votre revendeur. Il prendra contact avec le service après-vente et pourra, si nécessaire, envoyer l'appareil en réparation.
- Ne court-circuitez pas l'appareil et ne le jetez pas au feu ! Une chaleur excessive et une mauvaise manipulation peuvent provoquer des courts-circuits, des incendies et même des explosions !
- Ce jouet contient des piles non remplaçables.
- Conservez le manuel et l'emballage, car ils contiennent des informations importantes.

Vérifiez régulièrement l'état de l'alimentation électrique avant utilisation, notamment les câbles, les fiches, le boîtier ou d'autres pièces. N'utilisez pas l'appareil tant que les dommages ne sont pas réparés. Ce jouet ne convient pas aux enfants de moins de trois ans. Le jouet doit être utilisé uniquement avec l'alimentation

recommandée.
L‘alimentation électrique n‘est pas un jouet. Le jouet ne doit pas être connecté à plus d‘une alimentation recommandée.

2. CONTENU DE LA LIVRAISON :

Microscope portable, câble USB-C, mode d‘emploi

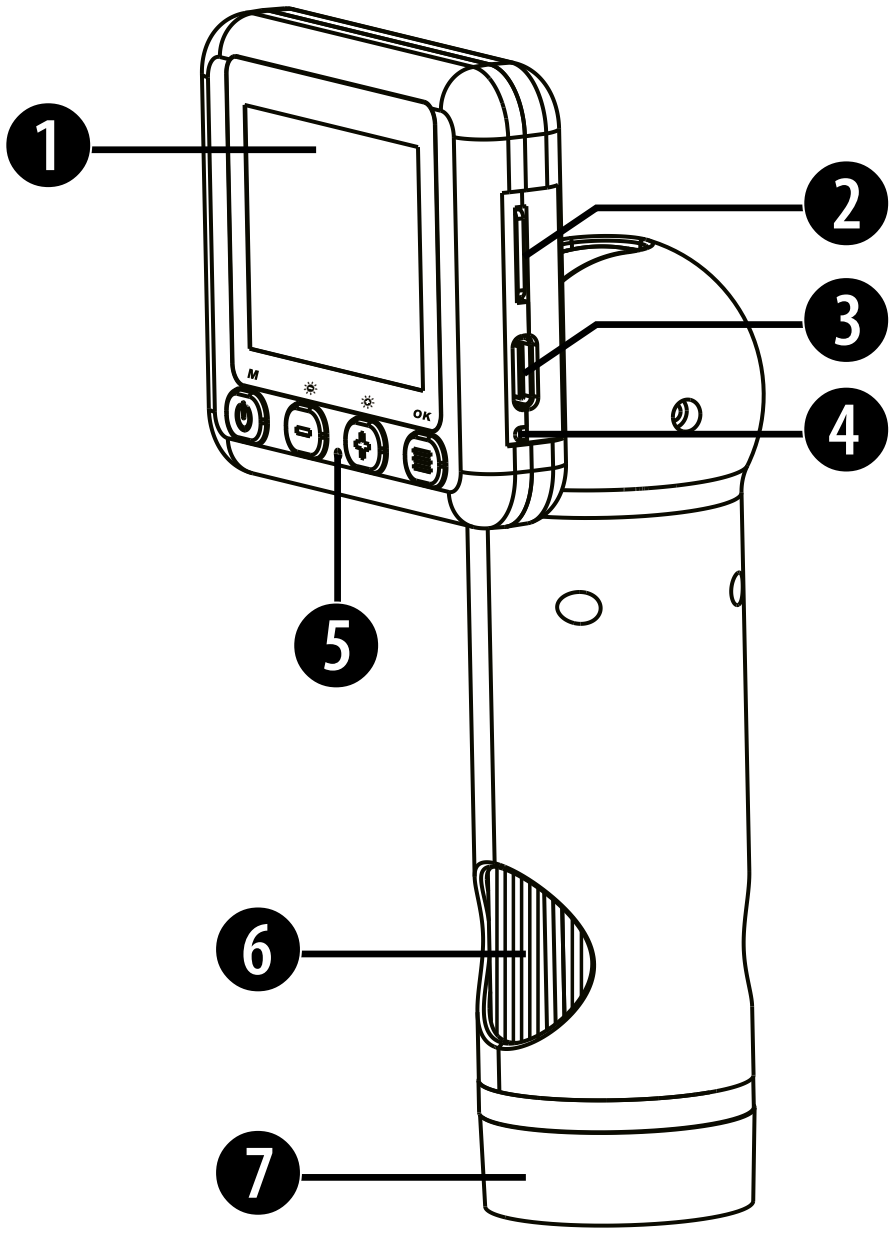

3. VUE DES PIÈCES

1. Écran
2. Emplacement pour carte microSD/TF
3. Port USB Type-C
4. Indicateur de charge du microscope
5. Indicateur de fonctionnement
6. Bague de mise au point
7. Capot transparent
8. Bouton Marche/Menu
9. [–] Bouton Bas
10. [+] Bouton Haut
11. Bouton OK
12. Réinitialisation de l'appareil
13. 6 anneaux lumineux LED
14. Lentille de l'objectif
15. USB-C Câble

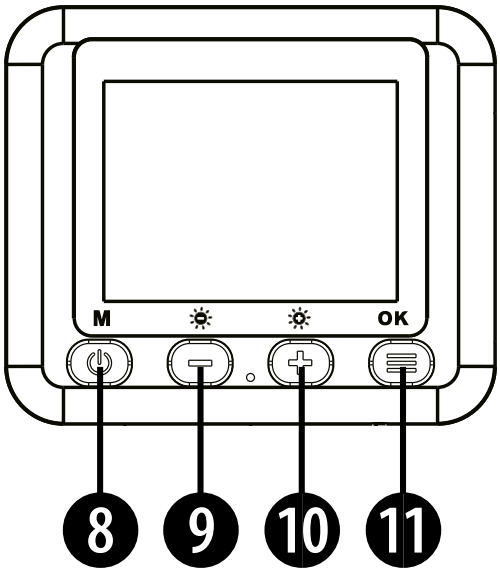

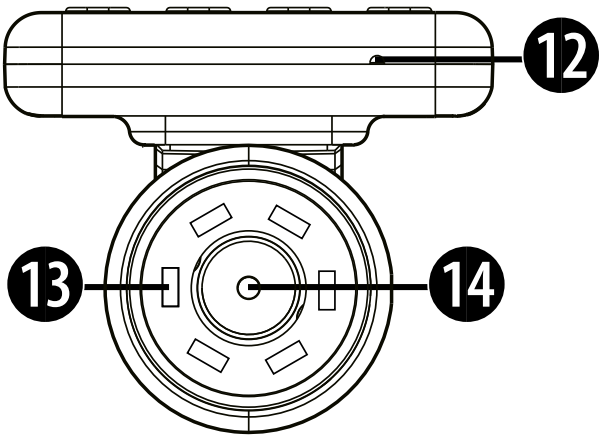

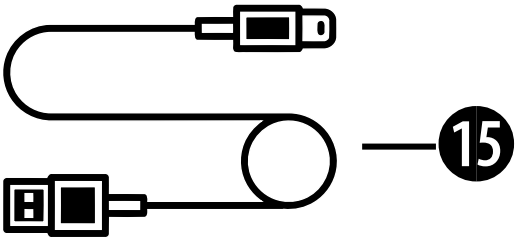

1. **Écran**

Il s‘agit de la zone principale où vous pouvez afficher, configurer et exécuter les fonctions d‘enregistrement du microscope. Les images transmises par l‘objectif sont affichées à l‘écran pour observation. Vous pouvez choisir une amplification entre 1x et 8x pour un examen détaillé et la capture d‘images. De plus, cette interface utilisateur offre des réglages pour les paramètres d‘affichage ainsi que pour la luminosité de l‘éclairage du microscope.

2. **Emplacement pour carte microSD/TF**

Cet emplacement permet d‘insérer une carte microSD/TF pour stocker les images et vidéos capturées.

3. **Port USB Type-C**

Le port de charge USB Type-C est destiné à la charge et au transfert de données.

4. **Indicateur de charge du microscope**

Cette lumière indique l‘état de charge du microscope.

5. **Indicateur de fonctionnement**

Le voyant bleu s‘allume lorsque le microscope est activé, et clignote lors des enregistrements photo ou vidéo.

6. **Bague de mise au point**

Tournez cette bague lentement pour mettre l‘objet observé au point, afin qu‘il soit bien visible.

7. **Capot transparent**

Ce capot est conçu pour offrir une vue claire de l‘objet en cours d‘observation. La hauteur du capot est réglée pour correspondre à la distance focale optimale du microscope.

8. **Bouton Marche/Menu**

Maintenez le bouton Marche/Menu enfoncé pendant 2 secondes pour allumer l‘appareil.

9. **Bouton Bas**

Navigation dans les menus, éclairage LED ou grossissement.

10. **Bouton haut**

Navigation dans les menus, éclairage LED ou grossissement.

11. **Bouton OK**

Prendre des photos / enregistrer des vidéos ou démarrer/arrêter la lecture d‘une vidéo.

12. **Réinitialisation de l‘appareil**

Il s‘agit d‘une petite ouverture utilisée pour réinitialiser le microscope. Utilisez un stylo ou un objet pointu pour appuyer doucement sur le bouton de réinitialisation si nécessaire.

13. **6 anneaux lumineux LED**

Illumine l‘objet observé pour le rendre clairement visible.

14. **Lentille de l‘objectif**

La lentille agrandit les détails de l‘échantillon observé et les projette sur le microscope.

15. **Câble USB-C**

4. CHARGEMENT

Insérez la fiche USB Type-C dans le port Type-C du microscope et connectez l'autre extrémité à un adaptateur USB pour le chargement (adaptateur non inclus). Le temps de charge est d'environ 2 heures, pour une utilisation d'environ 5 heures. Le voyant de charge s'allume en rouge pendant la charge et s'éteint une fois la charge terminée.

5. FABRICANT DE LA BATTERIE

Shenzhen Hangbo Power Technology Co.,LTD
Room 413, No. 19, Huayuan New Village, Longyuan Community, Longhua Street, Longhua District, Shenzhen, China.
Type de batterie : Batterie lithium-ion
Capacité : 1000 mAh

6. MISE EN MARCHE

Maintenez le bouton Marche/Menu enfoncé pendant 2 secondes. L'écran d'accueil apparaît et après un moment, vous accédez au menu.

7. NAVIGATION DANS LE MENU

Appuyez sur les boutons [–] ou [+] pour naviguer dans le menu. Appuyez sur le bouton OK pour confirmer votre sélection. Les modes disponibles sont : Mode caméra, mode vidéo, mode lecture et paramètres.

8. MODES CAMÉRA ET VIDÉO

Éclairage LED :

Appuyez sur les boutons [–] ou [+] pour activer l'éclairage LED. Ne dirigez jamais la lumière vers vos yeux pour éviter tout dommage.

Grossissement :

Maintenez les boutons [+] ou [–] enfoncés pour agrandir ou réduire l'image (zoom numérique de 1x à 8x).

Prise de photos/vidéos :

Positionnez le microscope sur l'objet à observer et assurez-vous que l'objet est centré dans le capot translucide rond et au bord du capot transparent.

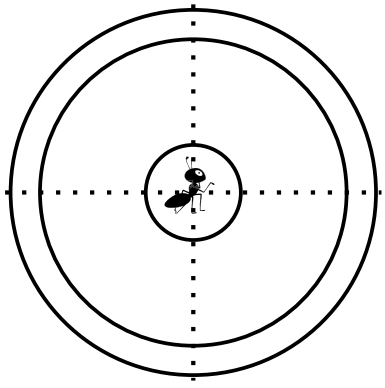

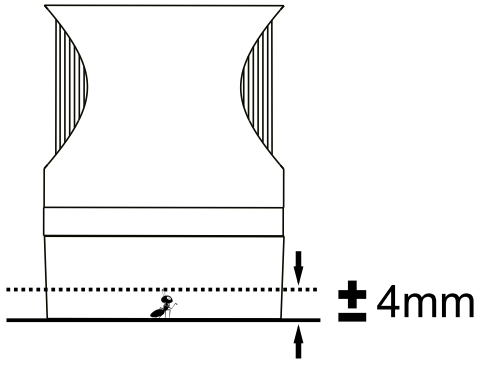

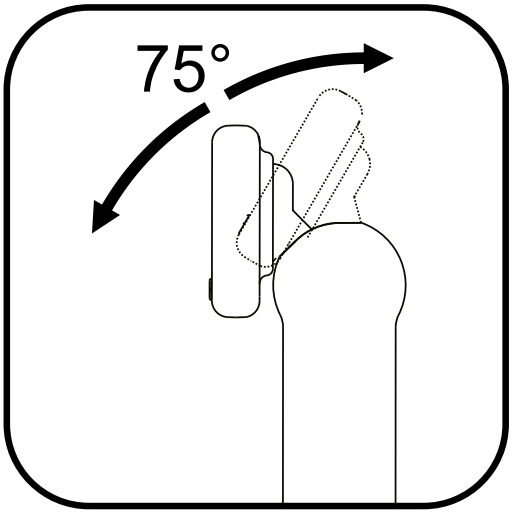

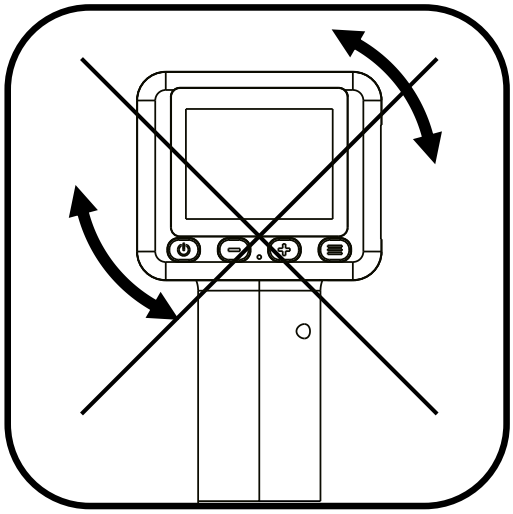

Ajustez l’inclinaison de l’écran pour un angle de vue optimal. L’écran peut être incliné uniquement (environ 75°). Ne le faites pas pivoter horizontalement pour éviter d’endommager la charnière.

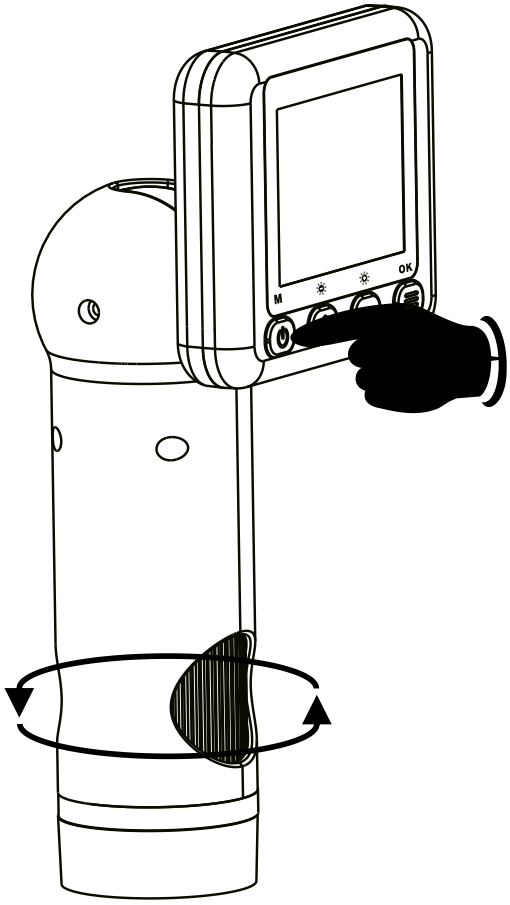

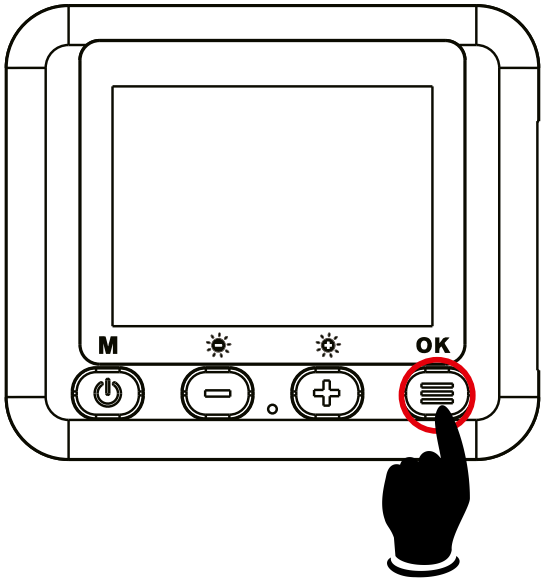

Appuyez sur le bouton OK pour prendre une photo ou une vidéo (selon le mode sélectionné). Le voyant de fonctionnement clignote en bleu. Appuyez sur le bouton Marche/Menu pour revenir au menu.

9. MODE LECTURE

Lecture de photos/vidéos :

Appuyez sur les boutons [+] ou [–] pour afficher toutes les images et vidéos enregistrées.

Lecture de vidéos :

Sélectionnez le fichier vidéo et appuyez sur le bouton OK pour commencer la lecture. Appuyez à nouveau sur le bouton OK pour arrêter la lecture.

Suppression de fichiers :

Lorsque vous affichez un fichier en mode lecture, appuyez sur le bouton Marche/Menu pour afficher l'option de suppression.

Retour au menu :

Maintenez le bouton OK enfoncé en mode lecture pour revenir au menu.

Paramètres:

Appuyez sur les boutons [–] ou [+] pour naviguer dans les options de réglage. Appuyez sur le bouton OK pour confirmer, et sur le bouton Marche/Menu pour revenir au menu précédent.

10. INSTRUCTIONS DE NETTOYAGE

- Débranchez l'appareil de la source d'alimentation avant de le nettoyer !
- Nettoyez l'appareil uniquement à l'extérieur avec un chiffon sec. N'utilisez pas de liquide de nettoyage pour éviter d'endommager l'électronique.

11. ÉLIMINATION

Triez les matériaux d'emballage pour une élimination correcte. Pour toute information, contactez le service d'élimination des déchets ou l'agence environnementale locale.

Ne jetez pas les appareils électriques dans les ordures ménagères ! Selon la directive européenne 2002/96/CE sur les déchets d'équipements électriques et électroniques et sa transposition en droit national, les appareils électriques usagés doivent être collectés séparément et recyclés de manière écologique. Les piles et batteries usagées doivent être déposées dans les conteneurs prévus à cet effet. Pour toute information concernant l'élimination des appareils ou batteries produits après le 01/06/2006, contactez votre service local d'élimination des déchets ou l'agence environnementale.

12. DÉCLARATION DE CONFORMITÉ CE

Une « déclaration de conformité » en accord avec les directives et normes applicables a été établie par Bresser GmbH. Le texte complet de la déclaration de conformité CE est disponible à l'adresse suivante : http://www.bresser.de/download/15150/CE/15150_CE.pdf

13. GARANTIE

La période de garantie standard est de 2 ans à compter de la date d'achat. Pour bénéficier d'une période de garantie prolongée mentionnée sur l'emballage, une inscription sur notre site est requise.

Les conditions complètes de garantie ainsi que des informations sur l'extension de garantie et les services sont disponibles sur www.bresser.de/warranty_terms.

INHOUD

1. Algemene waarschuwingen 46
2. Leveringsomvang 48
3. Overzicht van onderdelen 49
4. Opladen 53
5. Accufabrikant 53
6. Inschakelen 53
7. Navigeren in het menu 53
8. Camera- en videomodus 54
9. Afspeelmodus 56
10. Reinigingsinstructies 57
11. Afvoer 58
12. EU-conformiteitsverklaring 59
13. Garantie 59

1. ALGEMENE WAARSCHUWINGEN

- VERSTIKKINGSGEVAAR — Houd verpakkingsmateriaal (plastic zakken, elastieken, enz.) buiten het bereik van kinderen! Dit product bevat kleine onderdelen die door kinderen kunnen worden ingeslikt! Er is een risico op verstikking!
- Dit apparaat bevat elektronische onderdelen die werken op een stroombron. Laat kinderen nooit zonder toezicht omgaan met het apparaat! Gebruik het apparaat alleen zoals beschreven in de hand-

leiding, anders bestaat er een risico op ELEKTRISCHE SCHOKKEN!

- GEVAAR VOOR ELEKTRISCHE SCHOKKEN — Buig, klem of trek nooit aan de stroom- en verbindingskabels, verlengsnoeren of adapters. Bescherm de kabels tegen scherpe randen en hitte. Controleer het apparaat, de kabels en aansluitingen op schade voordat u het gebruikt. Gebruik nooit een beschadigd apparaat of een apparaat met beschadigde elektrische onderdelen! Beschadigde onderdelen moeten onmiddellijk worden vervangen door een erkende servicepartner.
- GEVAAR voor materiële schade! — Demonteer het apparaat niet! Neem in geval van een defect contact op met uw dealer. Hij neemt contact op met het servicecentrum en kan het apparaat eventueel voor reparatie opsturen.
- Kortsluit het apparaat niet en gooi het niet in het vuur! Overmatige hitte en onjuist gebruik kunnen kortsluitingen, branden en zelfs explosies veroorzaken!
- Dit speelgoed bevat niet-vervangbare batterijen.
- Bewaar de handleiding en de verpakking, omdat ze belangrijke informatie bevatten.

Controleer de stroomvoorziening regelmatig op beschadigingen aan kabels, stekkers, behuizingen of andere onderdelen. Gebruik het apparaat niet totdat de schade is hersteld. Dit speelgoed is niet geschikt voor kinderen jonger dan drie jaar. Het speelgoed mag alleen worden gebruikt met de aanbevolen

stroomadapter.
De stroomadapter is geen speelgoed. Het speelgoed mag niet worden aangesloten op meer dan het aanbevolen aantal stroomadapters.

2. LEVERINGSOMVANG

Handmicroscoop, USB-C-kabel, handleiding

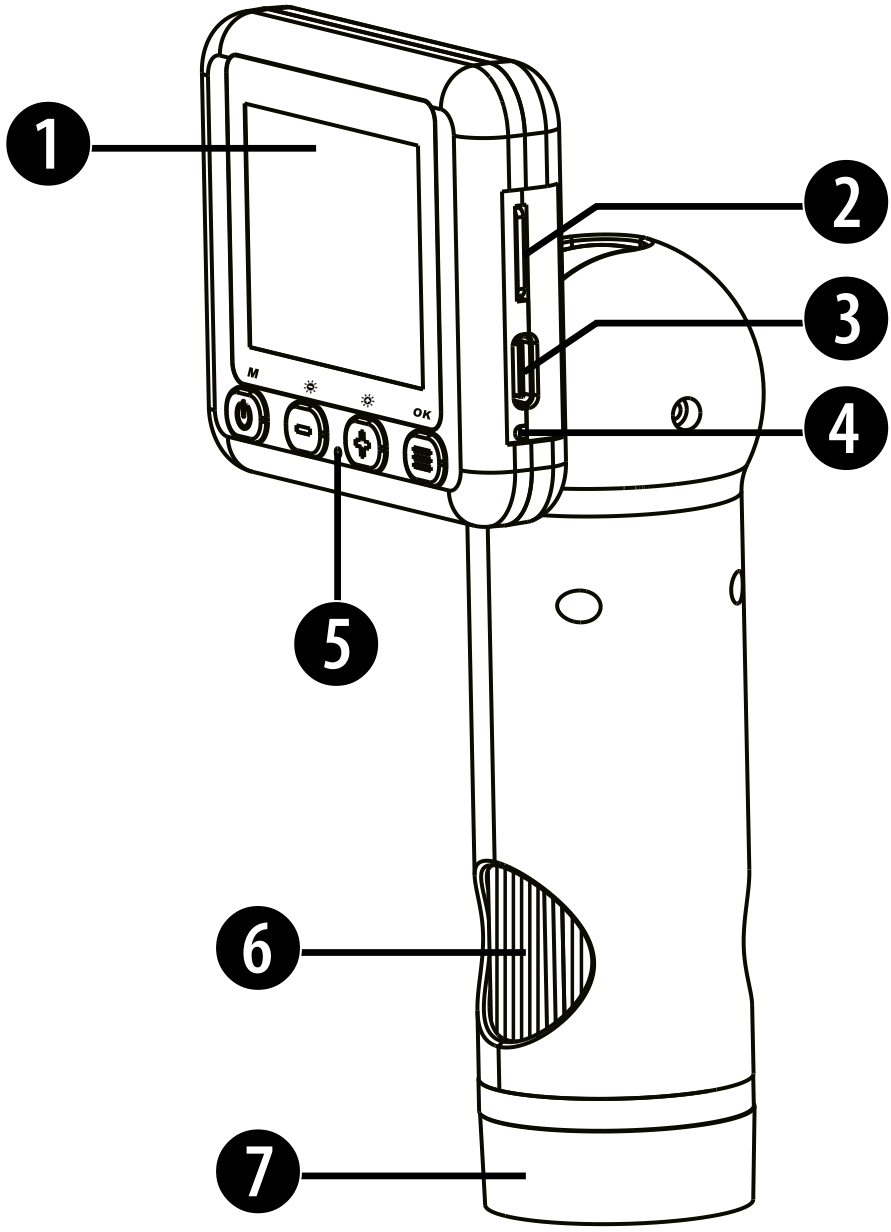

3. OVERZICHT VAN ONDERDELEN

1. Scherm
2. microSD/TF-kaartsleuf
3. USB Type-C-poort
4. Oplaadindicator microscoop
5. Indicator werking
6. Focusring / scherpstelling
7. Transparante kap
8. Power/Menu-knop
9. [–] Omlaag-knop
10. [+] Omhoog-knop
11. OK-knop
12. Reset-apparaat
13. 6 LED-ringlicht
14. Objectieflens
15. USB-C Kabel

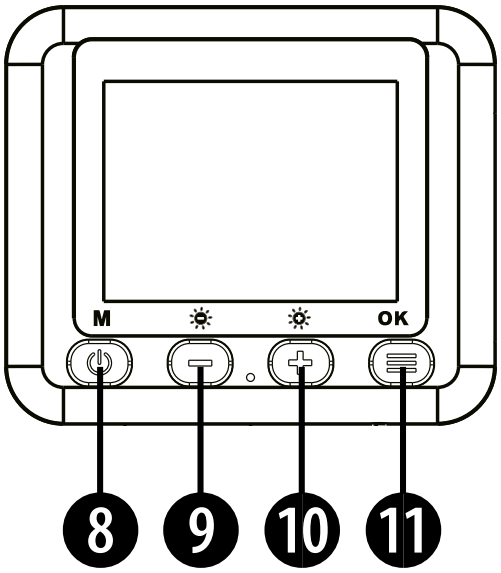

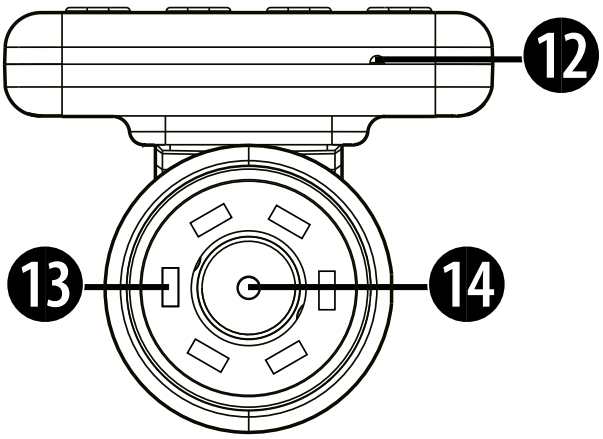

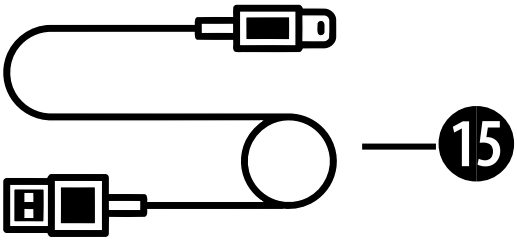

1. **Scherm**

Dit is het centrale gebied waar u de opnamefuncties van de microscoop kunt bekijken, instellen en uitvoeren. De beelden die door de lens worden overgebracht, worden op het scherm weergegeven voor observatie. U kunt kiezen tussen een vergroting van 1x tot 8x voor gedetailleerde observatie en opnamen. Daarnaast bevat deze gebruikersinterface instellingen voor de parameters van het scherm en aanpassingen voor de helderheid van de microscoopverlichting.

2. **microSD/TF-kaartsleuf**

In deze sleuf kan een microSD/TF-kaart worden geplaatst om opgenomen foto’s en video’s op te slaan.

3. **USB Type-C-poort**

De USB Type-C-laadpoort is bedoeld voor opladen en gegevensoverdracht.

4. **Oplaadindicator microscoop**

Dit lampje geeft de laadstatus van de microscoop aan.

5. **Indicator werking**

Het blauwe lampje brandt wanneer de microscoop is ingeschakeld, en knippert tijdens foto- en video-opnamen.

6. **Focusring / scherpstelling**

Draai deze ring langzaam om het te observeren object scherp te stellen, zodat het duidelijk zichtbaar is.

7. **Transparante kap**

Deze kap is ontworpen om een helder zicht te bieden op de huidige staat van het monster tijdens uw observatie. De hoogte van de kap is afgesteld op de optimale brandpuntsafstand van de microscoop.

8. **Aan/uit-knop/menuknop**

Houd de aan/uit-knop/menuknop 2 seconden ingedrukt om het apparaat in te schakelen.

9. **Omlaag-knop**

Menunavigatie, ledverlichting of vergroting.

10. **Omhoog-knop**

Menunavigatie, ledverlichting of vergroting.

11. **OK-knop**

Foto’s/video’s maken of videoweergave starten/ stoppen.

12. **Reset-apparaat (Reset)**

Dit is een kleine opening die wordt gebruikt om de microscoop te resetten. Gebruik een pen of een scherp voorwerp om voorzichtig op de resetknop te drukken indien nodig.

13. **6 LED-ringlicht**

Verlicht het geobserveerde object om het duidelijk zichtbaar te maken.

14. **Objectieflens**

De objectieflens vergroot de details van het geobserveerde monster en projecteert ze op de microscoop.

15. **USB-C-kabel**

4. OPLADEN

Steek de USB Type-C-stekker in de Type-C-poort van de microscoop en sluit het andere uiteinde aan op de USB-adapter om op te laden (adapter niet inbegrepen). De oplaadtijd bedraagt ongeveer 2 uur en de gebruiksduur ongeveer 5 uur. De oplaadindicator brandt rood tijdens het opladen en gaat uit wanneer volledig opgeladen.

5. ACCUFABRIKANT

Shenzhen Hangbo Power Technology Co.,LTD
Room 413, No. 19, Huayuan New Village, Longyuan Community, Longhua Street, Longhua District, Shenzhen, China.
Batterijtype: Li-ion-accu
Capaciteit: 1000 mAh

6. INSCHAKELEN

Houd de Power/Menu-knop 2 seconden ingedrukt. Het startscherm verschijnt en na een tijdje komt u in het menu.

7. NAVIGEREN IN HET MENU

Druk op de knoppen [–] of [+] om door het menu te navigeren. Druk op de OK-knop om uw selectie te bevestigen. De beschikbare modi zijn: Camera-modus, videomodus, afspeelmodus en instellingen.

8. CAMERA- EN VIDEOMODUS

LED-observatie:

Druk op de knoppen [–] of [+] om de LED-verlichting in te schakelen. Richt het licht nooit op uw ogen om schade te voorkomen.

Vergroting:

Houd de knoppen [+] of [–] ingedrukt om het beeld te vergroten of te verkleinen (digitale zoom 1X - 8X).

Foto’s / video’s opnemen:

Richt de microscoop op het te observeren object en zorg ervoor dat het object zich in het midden van de ronde doorschijnende kap en aan de rand van de transparante kap bevindt.

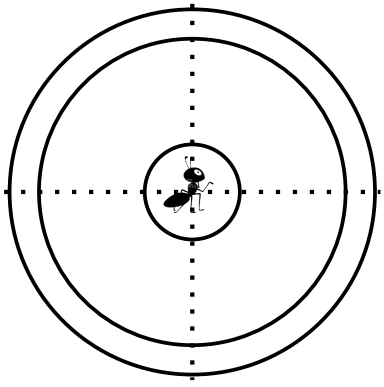

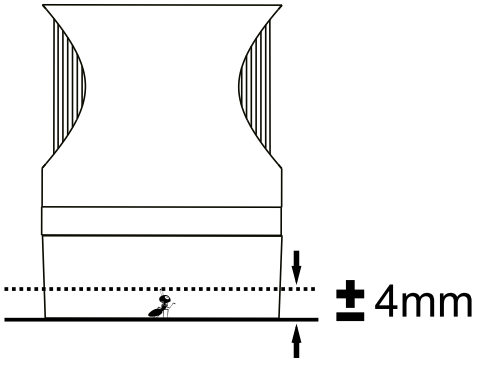

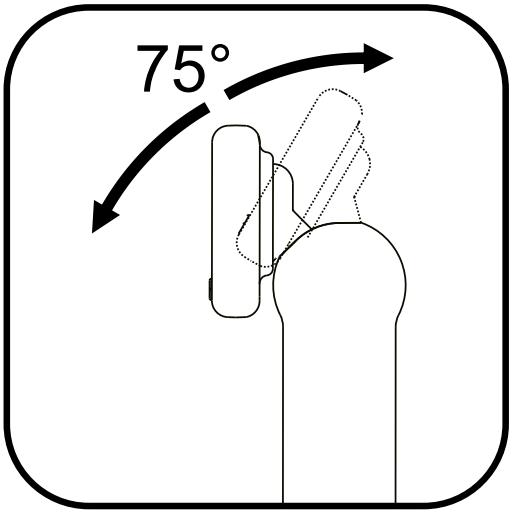

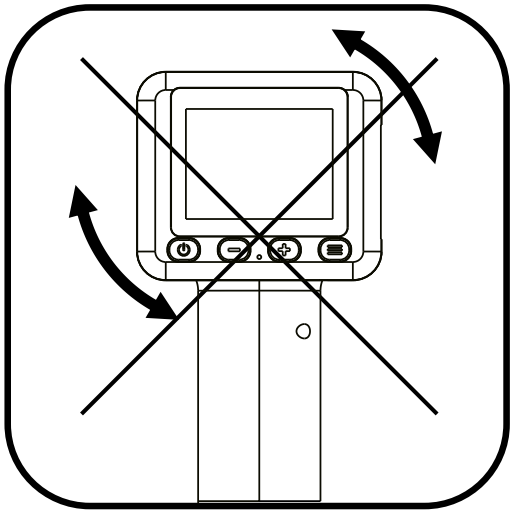

Pas de kanteling van het scherm aan naar uw kijkhoek. Het scherm kan alleen worden gekanteld (ongeveer 75°). Draai het niet horizontaal om schade aan het scharnier te voorkomen.

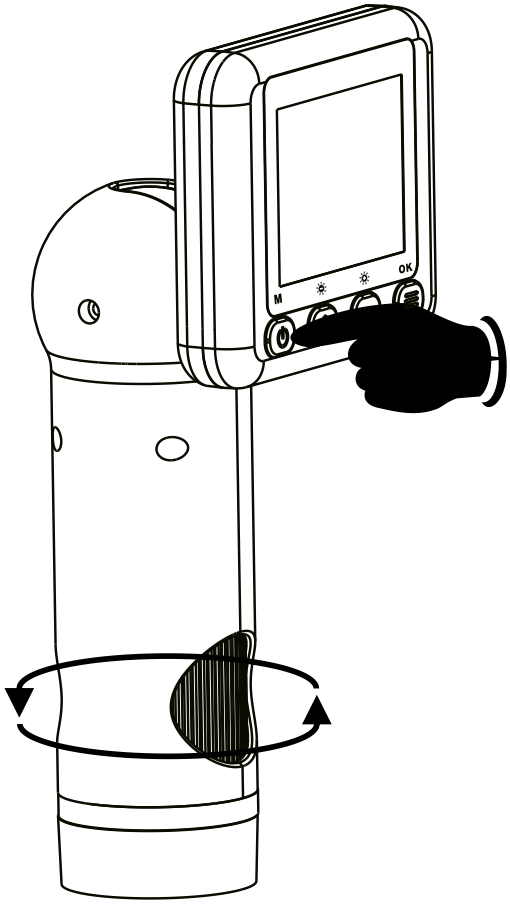

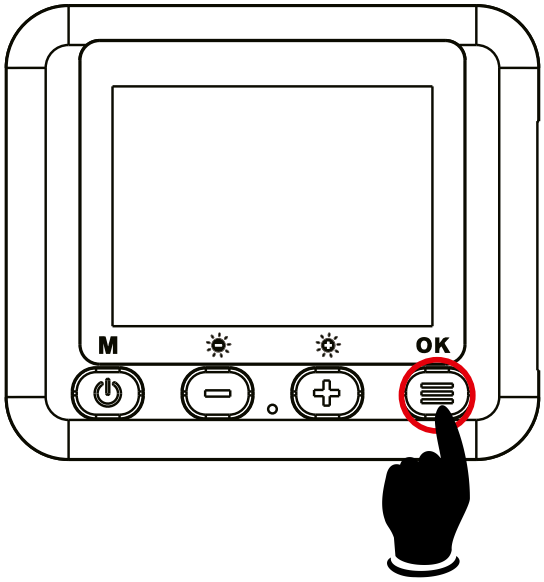

Druk op de OK-knop om een foto of video op te nemen (afhankelijk van de geselecteerde modus). Het werkingslampje knippert blauw. Druk op de Power/ Menu-knop om terug te keren naar het menu.

9. AFSPEELMODUS

Afspelen van foto’s / video’s:

Druk op de knoppen [+] of [–] om alle succesvol opgenomen bestanden te bekijken.

Video afspelen:

Selecteer het videobestand en druk op de OK-knop om de weergave te starten. Druk nogmaals op de OK-knop om de weergave te stoppen.

Bestanden verwijderen:

Wanneer u een bestand in de afspeelmodus bekijkt, drukt u op de Power/Menu-knop om de optie voor het verwijderen van een bestand te openen.

Terugkeren naar het menu:

Houd de OK-knop ingedrukt in de afspeelmodus om terug te keren naar het menu.

Instellingen:

Druk op de knoppen [–] of [+] om door de instellingenopties te navigeren. Druk op de OK-knop om te bevestigen en op de Power/Menu-knop om terug te keren naar het vorige menu.

10. REINIGINGSINSTRUCTIES

- Koppel het apparaat los van de stroombron voordat u het schoonmaakt!
- Reinig het apparaat alleen aan de buitenkant met een droge doek. Gebruik geen schoonmaakvloeistoffen om schade aan de elektronica te voorkomen.

11. AFVOER

Sorteer de verpakkingsmaterialen voor correcte afvoer. Voor meer informatie kunt u contact opnemen met uw lokale afvalverwerkingsdienst of milieudienst.

Gooi elektrische apparaten niet bij het huishoudelijk afval! Volgens de Europese richtlijn 2002/96/EG over afval van elektrische en elektronische apparatuur, en de implementatie ervan in nationale wetgeving, moeten gebruikte elektrische apparaten apart worden ingezameld en op milieuvriendelijke wijze worden gerecycled. Lege batterijen en accu’s moeten door de gebruiker worden weggegooid in daarvoor bestemde inzamelbakken. Voor meer informatie over de afvoer van apparaten of batterijen die na 01/06/2006 zijn geproduceerd, kunt u contact opnemen met uw lokale afvalverwerkingsdienst of milieudienst.

12. EU-CONFORMITEITSVERKLARING

Een “conformiteitsverklaring” in overeenstemming met de toepasselijke richtlijnen en normen is uitgegeven door Bresser GmbH. De volledige tekst van de EU-conformiteitsverklaring is beschikbaar op het volgende internetadres:
http://www.bresser.de/download/15150/CE/15150_CE.pdf

13. GARANTIE

De standaard garantieperiode is 2 jaar vanaf de aankoopdatum. Om te profiteren van een verlengde, vrijwillige garantieperiode zoals vermeld op de cadeauverpakking, is registratie op onze website vereist.

De volledige garantievoorwaarden en informatie over garantie-uitbreiding en service zijn beschikbaar op www.bresser.de/warranty_terms.

INDICE

1. Avvertenze generali 60
2. Contenuto della confezione 62
3. Vista dei componenti 63
4. Ricarica 67
5. Produttore della batteria 67
6. Accensione 67
7. Navigazione nel menu 67
8. Modalità fotocamera e video 68
9. Modalità riproduzione 70
10. Istruzioni per la pulizia 71
11. Smaltimento 72
12. Dichiarazione di conformità CE 73
13. Garanzia 73

1. AVVERTENZE GENERALI

- RISCHIO DI SOFFOCAMENTO — Tenere materiali d'imballaggio (sacchetti di plastica, elastici, ecc.) lontano dalla portata dei bambini! Questo prodotto contiene parti di piccole dimensioni che possono essere ingerite dai bambini! RISCHIO DI SOFFOCAMENTO!
- Questo dispositivo contiene componenti elettronici alimentati da una fonte di energia. Non lasciare mai i bambini incustoditi mentre usano il dispositivo!

L’utilizzo deve avvenire esclusivamente come descritto nel manuale, altrimenti c’è RISCHIO DI SCOSSA ELETTRICA!

- RISCHIO DI SCOSSA ELETTRICA — Non piegare, schiacciare o tirare i cavi di alimentazione e connessione, nonché prolunghe e adattatori. Proteggere i cavi da spigoli vivi e fonti di calore. Controllare il dispositivo, i cavi e i collegamenti per eventuali danni prima dell’uso. Non utilizzare mai un dispositivo danneggiato o con componenti sotto tensione danneggiati! Le parti danneggiate devono essere immediatamente sostituite da un centro di assistenza autorizzato.
- RISCHIO DI DANNI MATERIALI! — Non smontare il dispositivo! In caso di guasto, contattare il proprio rivenditore specializzato. Il rivenditore si metterà in contatto con il centro di assistenza e potrà inviare il dispositivo per la riparazione, se necessario.
- Non cortocircuitare il dispositivo né gettarlo nel fuoco! Un calore eccessivo o un uso improprio possono causare cortocircuiti, incendi e persino esplosioni!
- Questo giocattolo contiene batterie non sostituibili.
- Conservare il manuale e l’imballaggio, poiché contengono informazioni importanti.

Controllare regolarmente l’alimentazione per verificare eventuali danni ai cavi, alla spina, all’alloggiamento o ad altre parti prima dell’uso. Non utilizzare finché il danno non è stato riparato. Il giocattolo non è adatto a bambini sotto i tre anni. Il giocattolo deve essere utilizzato solo con l’adattatore di rete consigliato.

L’adattatore di rete non è un giocattolo. Il giocattolo non deve essere collegato a più adattatori di rete rispetto al numero consigliato.

2. CONTENUTO DELLA CONFEZIONE

Microscopio portatile, cavo USB-C, manuale d’uso

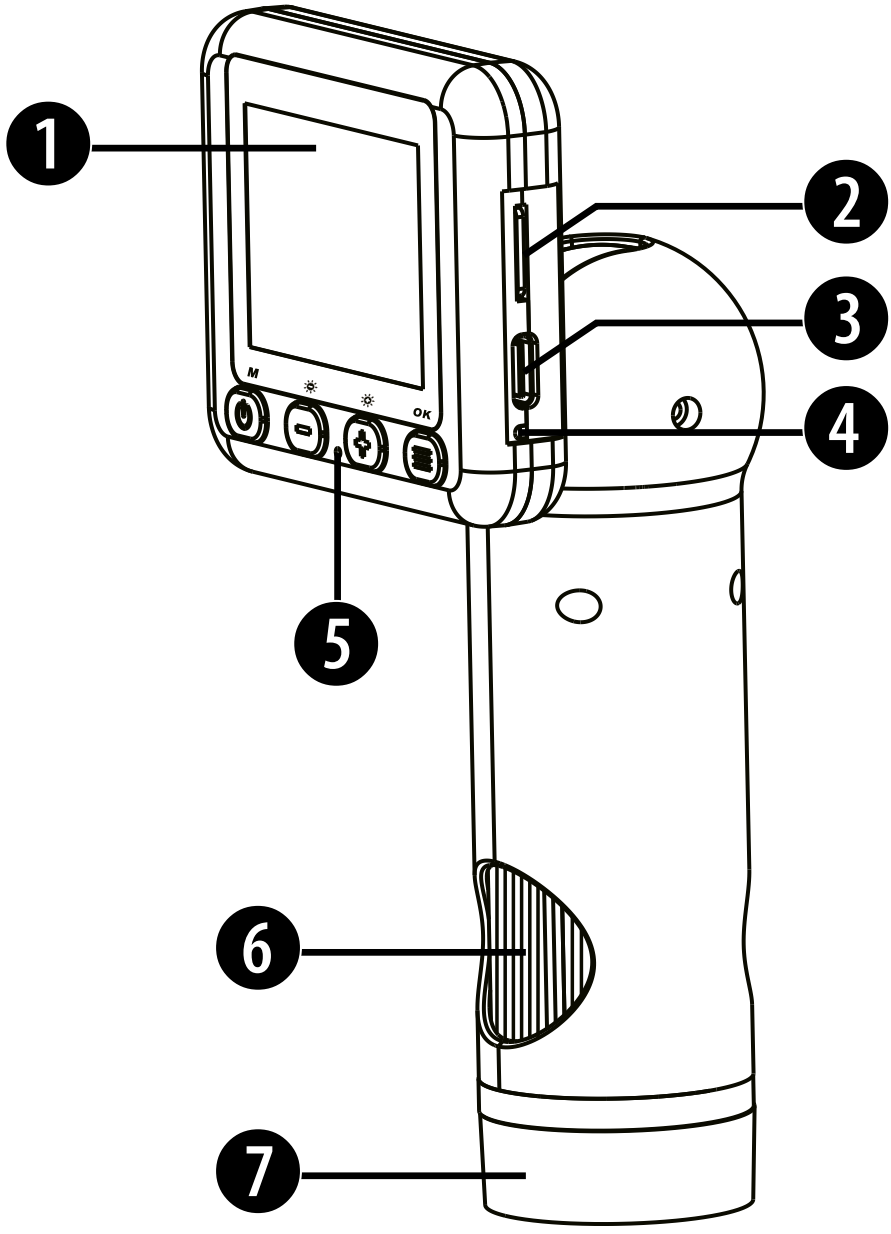

3. VISTA DEI COMPONENTI

1. Schermo
2. Slot per scheda di memoria microSD/TF
3. Porta USB Type-C
4. Indicatore di carica del microscopio
5. Indicatore di funzionamento
6. Anello di messa a fuoco
7. Coperchio trasparente
8. Pulsante Power/Menu
9. [–] Pulsante Giù
10. [+] Pulsante Su
11. Pulsante OK
12. Reimpostazione dispositivo (Reset)
13. 6 luci LED ad anello
14. Lente dell’obiettivo
15. USB-C Cavo

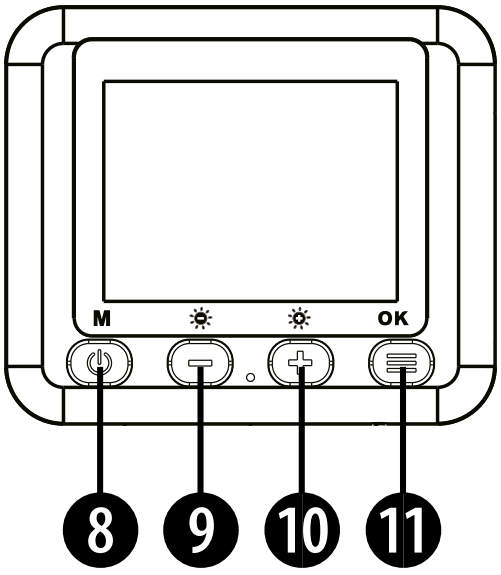

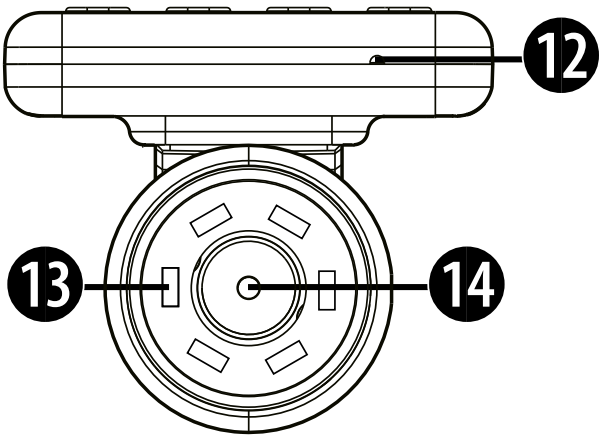

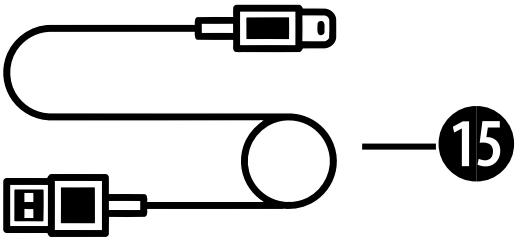

1. **Schermo**

Questa è l’area principale dove è possibile visualizzare, configurare ed eseguire le funzioni di cattura del microscopio. Le immagini trasmesse dall’obiettivo vengono visualizzate sullo schermo per l’osservazione. È possibile scegliere un ingrandimento da 1x a 8x per un’osservazione dettagliata e la registrazione. Inoltre, questa interfaccia offre impostazioni per i parametri dello schermo e regolazioni per la luminosità dell’illuminazione del microscopio.

2. **Slot per scheda di memoria microSD/TF**

Inserire una scheda microSD/TF in questo slot per salvare immagini e video registrati.

3. **Porta USB Type-C**

La porta di ricarica USB Type-C è progettata per la ricarica e il trasferimento dati.

4. **Indicatore di carica del microscopio**

Questa spia indica lo stato di carica del microscopio.

5. **Indicatore di funzionamento**

La spia blu si accende quando il microscopio è acceso e lampeggia durante la registrazione di foto e video.

6. **Anello di messa a fuoco**

Ruotare lentamente questo anello per mettere a fuoco e visualizzare chiaramente l'oggetto osservato.

7. **Coperchio trasparente**

Questo coperchio consente una visione chiara delle condizioni del preparato durante l'osservazione. L'altezza del coperchio è regolata per corrispondere alla distanza focale ottimale del microscopio.

8. **Tasto di accensione/menu**

Tenere premuto il tasto di accensione/menu per 2 secondi per accendere il dispositivo.

9. **Tasto giù**

Navigazione nel menu, illuminazione LED o ingrandimento.

10. **Tasto su**

Navigazione nel menu, illuminazione LED o ingrandimento.

11. **Tasto OK**

Scattare foto/registrare video o avviare/interrompere la riproduzione video.

12. **Reimpostazione dispositivo (Reset)**

Questa è una piccola apertura utilizzata per reimpostare il microscopio. Utilizzare una penna o un oggetto appuntito per premere delicatamente il pulsante di reset, se necessario.

13. **6 luci LED ad anello**

Beleuchtet das beobachtete Objekt, um es deutlich sichtbar zu machen.

14. **Lente dell’obiettivo**

La lente dell’obiettivo è progettata per ingrandire i dettagli del campione osservato e proiettarli sul microscopio.

15. **Cavo USB-C**

4. RICARICA

Inserire il connettore USB Type-C nella porta Type-C del microscopio e collegare l'altra estremità all'adattatore USB per la ricarica (adattatore non incluso). Il tempo di ricarica è di circa 2 ore e il tempo di utilizzo di circa 5 ore. La spia di ricarica si accende in rosso durante il processo e si spegne quando completamente carica.

5. PRODUTTORE DELLA BATTERIA

Shenzhen Hangbo Power Technology Co.,LTD
Room 413, No. 19, Huayuan New Village, Longyuan Community, Longhua Street, Longhua District, Shenzhen, China.
Tipo di batteria: Batteria agli ioni di litio
Capacità: 1000 mAh

6. ACCENSIONE

Tenere premuto il pulsante Power/Menu per 2 secondi. Apparirà la schermata di avvio e dopo un momento si accederà al menu.

7. NAVIGAZIONE NEL MENU

Premere il pulsante [-] o [+] per navigare nel menu. Premere il pulsante OK per confermare la selezione. Le modalità disponibili sono: Modalità fotocamera, modalità video, modalità riproduzione e impostazioni.

8. MODALITÀ FOTOCAMERA E VIDEO

Illuminazione LED:

Premere il pulsante [-] o [+] per accendere l'illuminazione LED. Non puntare mai la luce verso gli occhi per evitare danni.

Ingrandimento:

Premere a lungo il pulsante [+] o [-] per ingrandire o ridurre l'immagine (Zoom digitale 1x - 8x).

Scattare foto / registrare video:

Posizionare il microscopio sull'oggetto da osservare assicurandosi che l'oggetto sia al centro della copertura rotonda trasparente e al bordo della copertura trasparente.

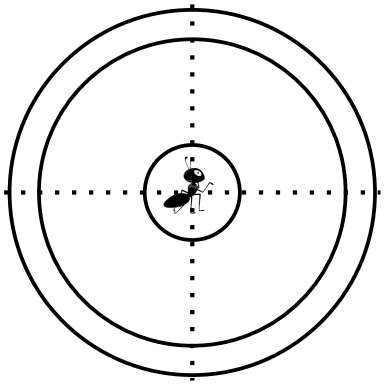

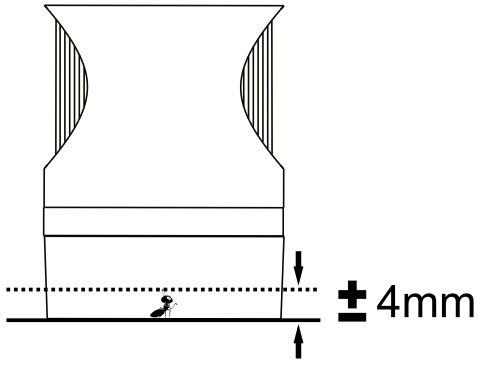

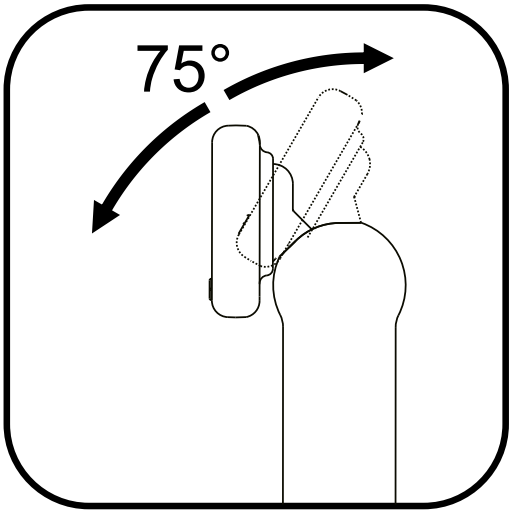

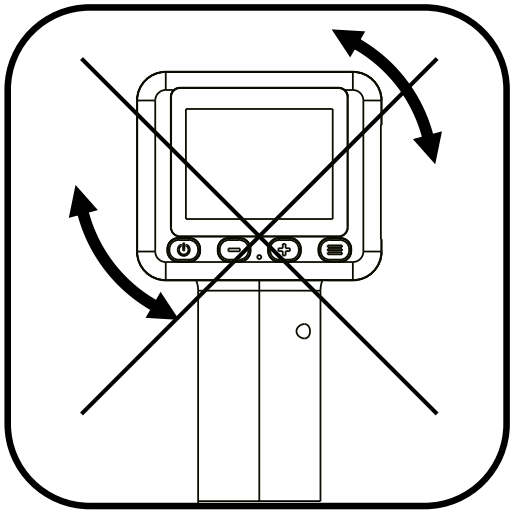

Regolare l’inclinazione dello schermo in base al proprio angolo di osservazione. Lo schermo può essere inclinato solo entro un angolo di circa 75°; non ruotarlo orizzontalmente per evitare danni alla cerniera dello schermo.

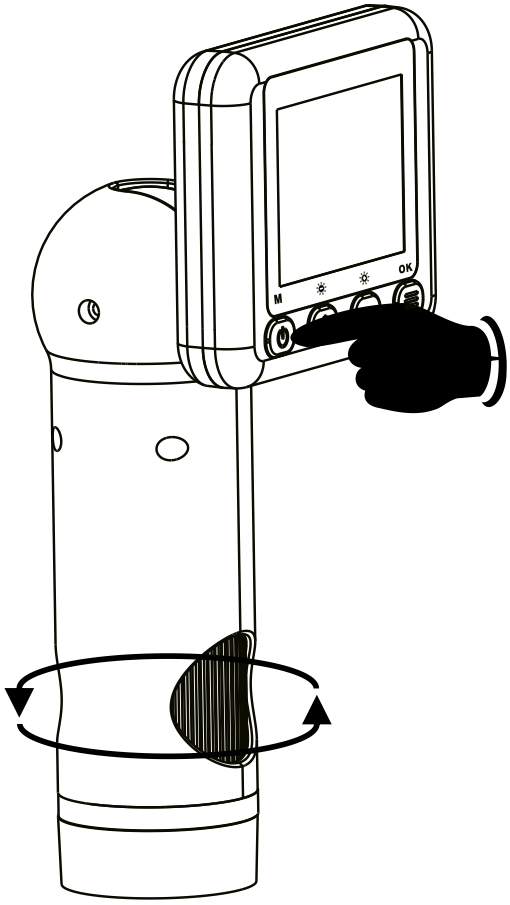

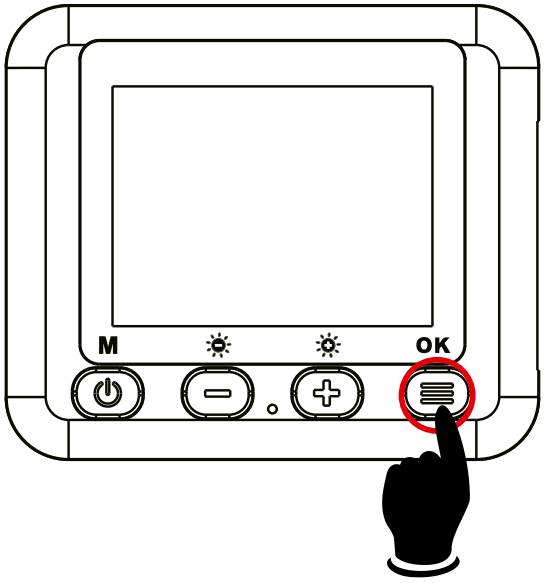

Premere il pulsante OK per scattare una foto o registrare un video (a seconda della modalità selezionata). La spia di funzionamento lampeggia in blu. Premere il pulsante Power/Menu per tornare al menu.

9. MODALITÀ RIPRODUZIONE

Riproduzione foto/video:

Premere il pulsante [+] o [-] per visualizzare tutti i file immagine e video registrati con successo.

Riproduzione video:

Selezionare il file video e premere il pulsante OK per avviare la riproduzione. Premere nuovamente il pulsante OK per interrompere la riproduzione.

Eliminare file:

Mentre si visualizza un file in modalità riproduzione, premere il pulsante Power/Menu per richiamare l'opzione di eliminazione.

Tornare al menu:

Tenere premuto il pulsante OK in modalità riproduzione per tornare al menu.

Impostazioni:

Premere il pulsante [-] o [+] per navigare tra le opzioni di impostazione. Premere il pulsante OK per confermare e il pulsante Power/Menu per tornare al menu precedente.

10. ISTRUZIONI PER LA PULIZIA

- Scollegare il dispositivo dalla fonte di alimentazione prima della pulizia!
- Pulire il dispositivo solo esternamente con un panno asciutto. Non utilizzare liquidi detergenti per evitare danni all'elettronica.

11. SMALTIMENTO

Smaltire i materiali d’imballaggio separatamente per tipo. Per informazioni sul corretto smaltimento, contattare il servizio locale di smaltimento o l’ufficio ambiente.

Non gettare apparecchiature elettriche nei rifiuti domestici! Conformemente alla direttiva europea 2002/96/CE sui rifiuti di apparecchiature elettriche ed elettroniche e la sua attuazione nel diritto nazionale, le apparecchiature elettriche devono essere raccolte separatamente e riciclate in modo ecocompatibile. Batterie e accumulatori esauriti devono essere smaltiti dal consumatore negli appositi contenitori per la raccolta delle batterie. Per informazioni sullo smaltimento di apparecchiature o batterie prodotte dopo il 01.06.2006, contattare il servizio locale di smaltimento o l’ufficio ambiente.

12. DICHIARAZIONE DI CONFORMITÀ CE

Una “dichiarazione di conformità” conforme alle direttive applicabili e alle relative norme è stata redatta da Bresser GmbH. Il testo completo della dichiarazione di conformità CE è disponibile al seguente indirizzo internet: http://www.bresser.de/download/15150/CE/15150_CE.pdf

13. GARANZIA

Il periodo di garanzia standard è di 2 anni e decorre dal giorno dell’acquisto. Per usufruire di un’estensione del periodo di garanzia volontaria, come indicato sulla confezione regalo, è necessario registrarsi sul nostro sito web.

Le condizioni complete di garanzia, nonché le informazioni sull’estensione della garanzia e i servizi, sono disponibili su www.bresser.de/warranty_terms.

ÍNDICE DE CONTENIDOS

1. Advertencias generales 74
2. Contenido del paquete 76
3. Vista de las piezas 77
4. Carga 81
5. Fabricante de la batería 81
6. Encendido 81
7. Navegación por el menú 81
8. Modos cámara y vídeo 82
9. Modo reproducción 84
10. Instrucciones de limpieza 85
11. Eliminación 86
12. Declaración de conformidad CE 87
13. Garantía 87

1. ADVERTENCIAS GENERALES

- PELIGRO DE ASFIXIA: Mantenga los materiales de embalaje (bolsas de plástico, gomas, etc.) fuera del alcance de los niños. ¡Este producto contiene piezas pequeñas que pueden ser ingeridas por los niños! ¡Existe riesgo de asfixia!
- Este dispositivo contiene componentes electrónicos que funcionan con una fuente de alimentación. ¡Nunca deje que los niños usen el dispositivo sin supervisión! Debe utilizarse únicamente como se

describe en el manual de instrucciones; de lo contrario, existe riesgo de DESCARGA ELÉCTRICA.

- PELIGRO DE DESCARGA ELÉCTRICA: Nunca doble, apriete o tire de los cables eléctricos, cables de conexión, extensiones y adaptadores. Proteja los cables de bordes afilados y calor. Antes de usar, revise que el dispositivo, los cables y los conectores no estén dañados. ¡Nunca utilice un dispositivo dañado o con partes eléctricas defectuosas! Las partes dañadas deben ser reemplazadas inmediatamente por un servicio técnico autorizado.
- ¡PELIGRO de daños materiales! — ¡No desmonte el dispositivo! En caso de defecto, póngase en contacto con su distribuidor. Él contactará con el servicio técnico y podrá enviar el dispositivo para su reparación, si es necesario.
- ¡No cortocircuite el dispositivo ni lo arroje al fuego! Un calor excesivo y un manejo inadecuado pueden provocar cortocircuitos, incendios e incluso explosiones.
- Este juguete contiene baterías no reemplazables.
- Conserve el manual y el embalaje, ya que contienen información importante.

Revise regularmente el estado del suministro eléctrico antes de usar, especialmente cables, enchufes, carcasa u otras piezas. No utilice el dispositivo hasta que el daño haya sido reparado. Este juguete no es adecuado para niños menores de tres años. El juguete debe usarse únicamente con el adaptador de corriente recomendado.

El adaptador de corriente no es un juguete. El juguete no debe conectarse a más adaptadores de los recomendados.

2. CONTENIDO DEL PAQUETE

Microscopio portátil, cable USB-C, manual de instrucciones

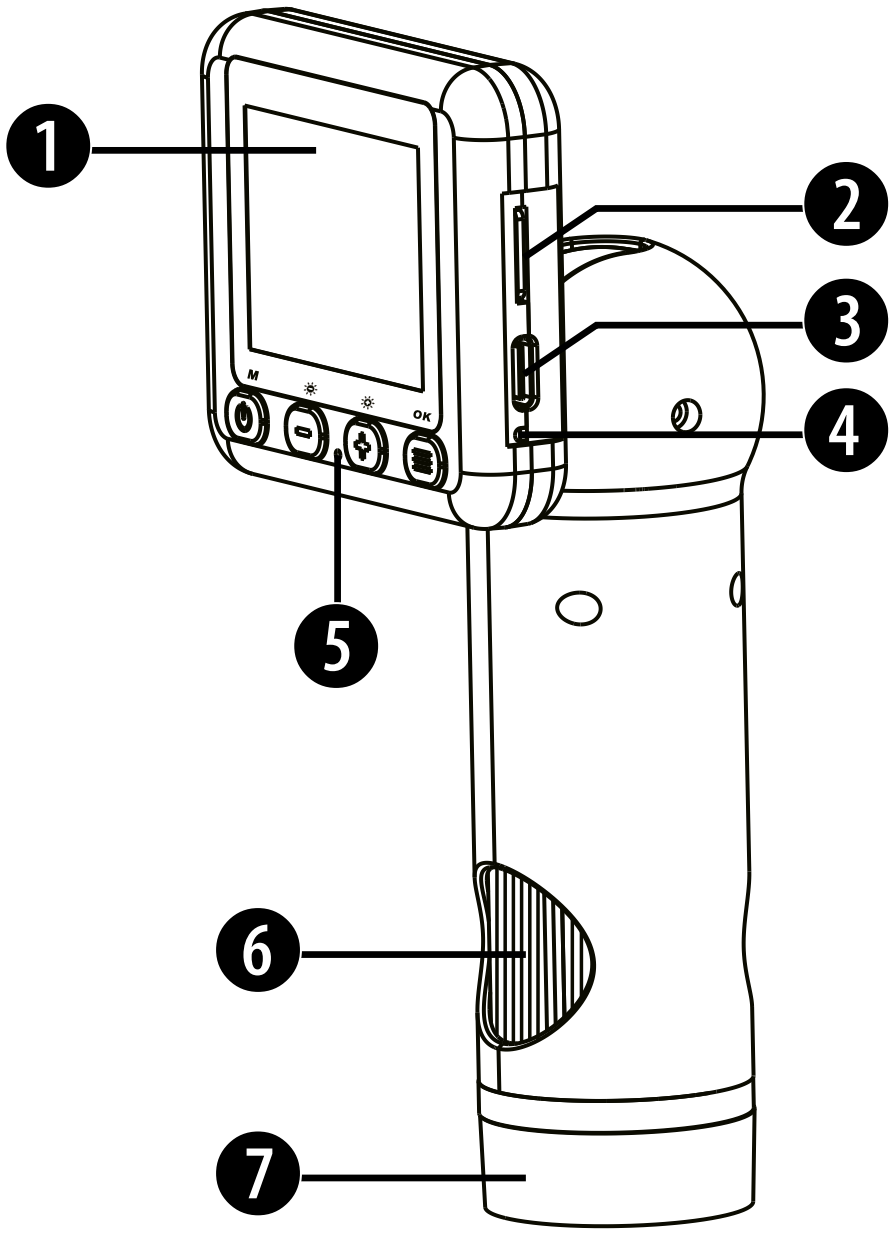

3. VISTA DE LAS PIEZAS

1. Pantalla
2. Ranura para tarjeta microSD/TF
3. Puerto USB tipo C
4. Indicador de carga del microscopio
5. Indicador de funcionamiento
6. Anillo de enfoque / ajuste
7. Cubierta transparente
8. Botón de encendido/menú
9. [–] Botón abajo
10. [+] Botón arriba
11. Botón OK
12. Restablecer dispositivo (Reset)
13. Anillo de luz LED de 6
14. Lente del objetivo
15. USB-C Cable

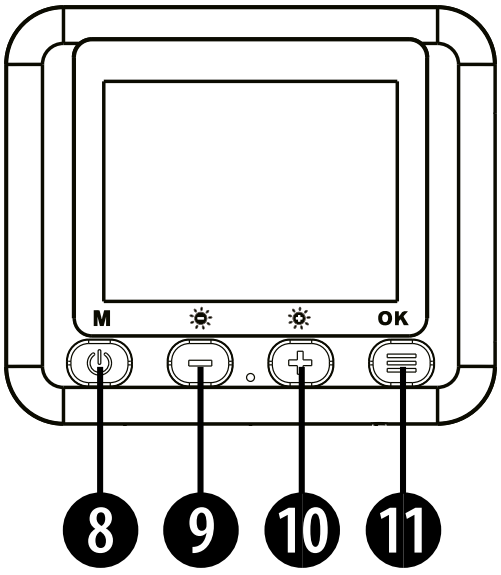

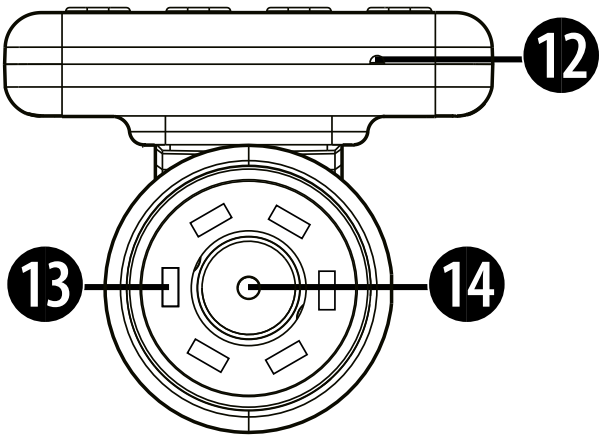

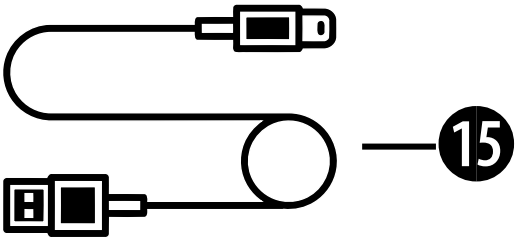

1. **Pantalla**

Esta es la zona principal donde puede visualizar, configurar y ejecutar las funciones de captura del microscopio. Las imágenes transmitidas por el objetivo se muestran en la pantalla para su observación. Puede elegir entre una ampliación de 1x a 8x para una observación detallada y capturas. Además, esta interfaz de usuario ofrece ajustes para los parámetros de la pantalla y la iluminación del microscopio.

2. **Ranura para tarjeta microSD/TF**

En esta ranura se puede insertar una tarjeta microSD/TF para almacenar imágenes y vídeos capturados.

3. **Puerto USB tipo C**

El puerto de carga USB tipo C está destinado a la carga y transferencia de datos.

4. **Indicador de carga del microscopio**

Este indicador luminoso muestra el estado de carga del microscopio.

5. **Indicador de funcionamiento**

El indicador azul se ilumina cuando el microscopio está encendido, y parpadea mientras se graban fotos o vídeos.

6. **Anillo de enfoque / ajuste**

Gire este anillo lentamente para enfocar y mostrar el objeto observado, de forma que sea claramente visible.

7. **Cubierta transparente**

Esta cubierta está diseñada para proporcionar una visión clara del estado actual de la muestra durante la observación. La altura de la cubierta está ajustada para coincidir con la distancia focal óptima del microscopio.

8. **Botón de encendido/menú**

Mantenga pulsado el botón de encendido/menú durante 2 segundos para encender el dispositivo.

9. **Botón abajo**

Navegación por el menú, iluminación LED o aumento.

10. **Botón arriba**

Navegación por el menú, iluminación LED o aumento.

11. **Botón OK**

Tomar fotos/grabar vídeos o iniciar/detener la reproducción de vídeos.

12. **Restablecer dispositivo (Reset)**

Esta es una pequeña abertura utilizada para restablecer el microscopio. Use un bolígrafo u objeto puntiagudo para presionar con cuidado el botón de reinicio, si es necesario.

13. **Anillo de luz LED de 6**

Ilumina el objeto observado para hacerlo claramente visible.

14. **Lente del objetivo**

La lente del objetivo amplía los detalles de la muestra observada y los proyecta en el microscopio.

15. **Cable USB-C**

4. CARGA

Inserte el conector USB tipo C en el puerto tipo C del microscopio y conecte el otro extremo al adaptador USB para cargarlo (adaptador no incluido). El tiempo de carga es de aproximadamente 2 horas y el tiempo de uso de unas 5 horas. El indicador de carga se ilumina en rojo durante la carga y se apaga cuando está completamente cargado.

5. FABRICANTE DE LA BATERÍA

Shenzhen Hangbo Power Technology Co.,LTD
Room 413, No. 19, Huayuan New Village, Longyuan Community, Longhua Street, Longhua District, Shenzhen, China.
Tipo de batería: Batería de ion de litio
Capacidad: 1000 mAh

6. ENCENDIDO

Mantenga presionado el botón de encendido/menú durante 2 segundos. Aparece la pantalla de inicio y, después de un momento, se accede al menú.

7. NAVEGACIÓN POR EL MENÚ

Presione los botones [–] o [+] para navegar por el menú. Presione el botón OK para confirmar su selección. Los modos disponibles son: Modo cámara, modo vídeo, modo reproducción y ajustes.

8. MODOS CÁMARA Y VÍDEO

Observación LED:

Presione los botones [–] o [+] para encender la iluminación LED. Nunca dirija la luz hacia sus ojos para evitar daños.

Ampliación:

Mantenga presionados los botones [+] o [–] para aumentar o reducir la imagen (zoom digital 1X - 8X).

Tomar fotos / vídeos:

Coloque el microscopio sobre el objeto a observar y asegúrese de que el objeto esté centrado en la cubierta translúcida redonda y en el borde de la cubierta transparente.

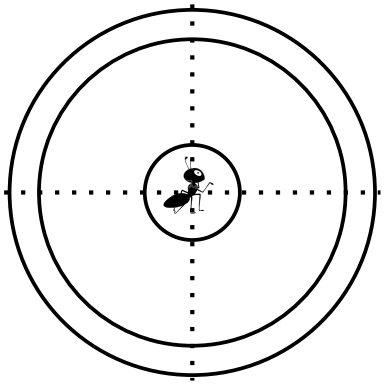

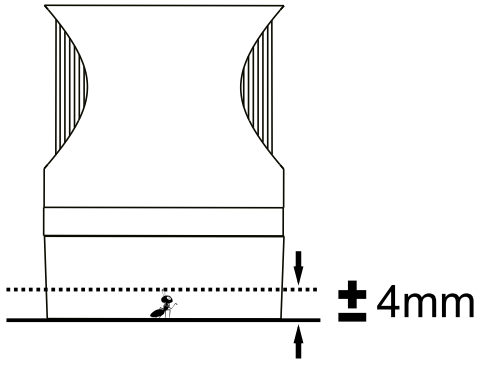

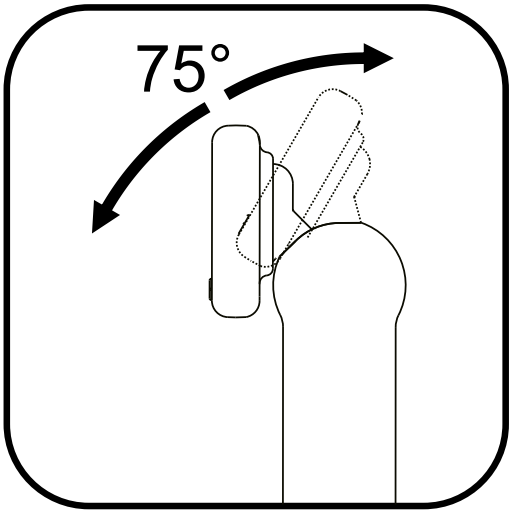

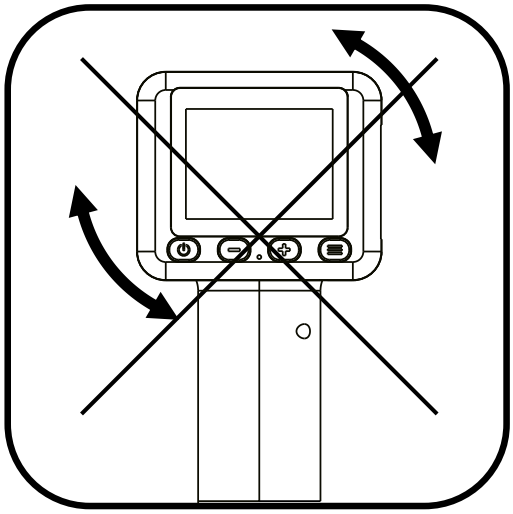

Ajuste la inclinación de la pantalla para el ángulo de visión deseado. La pantalla solo puede inclinarse (aproximadamente 75°). No la gire horizontalmente para evitar dañar la bisagra.

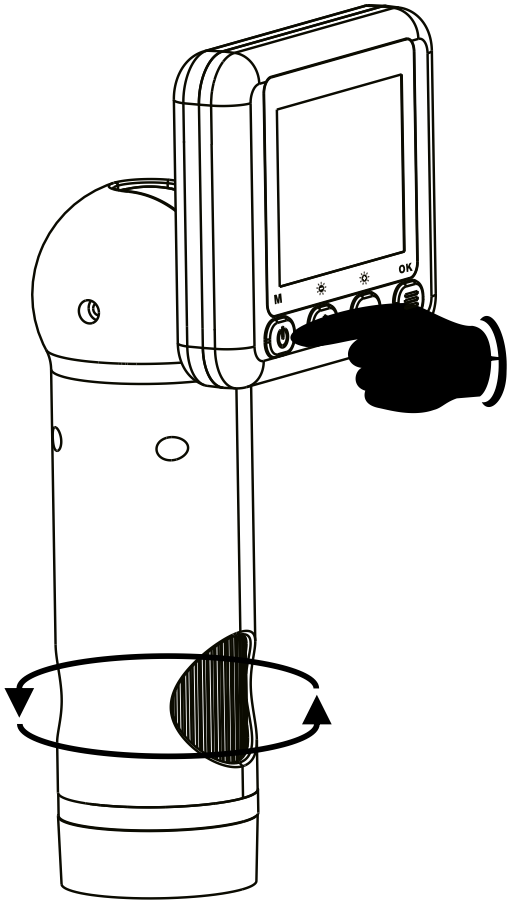

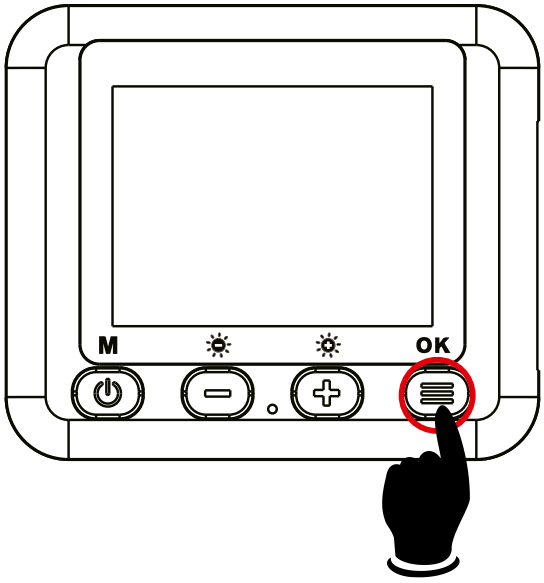

Presione el botón OK para tomar una foto o vídeo (dependiendo del modo seleccionado). El indicador de funcionamiento parpadea en azul. Presione el botón de encendido/menú para volver al menú.

9. MODO REPRODUCCIÓN

Reproducción de fotos/vídeos:

Presione los botones [+] o [–] para visualizar todas las imágenes y vídeos grabados con éxito.

Reproducción de vídeos:

Seleccione el archivo de vídeo y presione el botón OK para iniciar la reproducción. Presione el botón OK nuevamente para detener la reproducción.

Eliminar archivos:

Mientras visualiza un archivo en el modo de reproducción, presione el botón de encendido/menú para acceder a la opción de eliminar archivos.

Volver al menú:

Mantenga presionado el botón OK en el modo de reproducción para volver al menú.

Ajustes:

Presione los botones [–] o [+] para navegar por las opciones de configuración. Presione el botón OK para confirmar y el botón de encendido/menú para volver al menú anterior.

10. INSTRUCCIONES DE LIMPIEZA

- ¡Desconecte el dispositivo de la fuente de alimentación antes de limpiarlo!
- Limpie el dispositivo solo externamente con un paño seco. No use líquidos de limpieza para evitar daños en la electrónica.

11. ELIMINACIÓN

Separe los materiales de embalaje para una eliminación adecuada. Para más información, consulte al servicio de eliminación de residuos local o a la agencia medioambiental.

No tire los dispositivos eléctricos a la basura doméstica. Según la directiva europea 2002/96/CE sobre residuos de aparatos eléctricos y electrónicos, y su incorporación al derecho nacional, los dispositivos eléctricos usados deben ser recogidos por separado y reciclados de forma ecológica. Las baterías y pilas usadas deben desecharse en contenedores de recogida de baterías. Para más información sobre la eliminación de dispositivos o baterías producidos después del 01/06/2006, consulte con su servicio local de eliminación de residuos o con la agencia medioambiental.

12. DECLARACIÓN DE CONFORMIDAD CE

Una “declaración de conformidad” conforme a las normativas y estándares aplicables ha sido emitida por Bresser GmbH. El texto completo de la declaración de conformidad CE está disponible en la siguiente dirección de Internet:
http://www.bresser.de/download/15150/CE/15150_CE.pdf

13. GARANTÍA

El periodo estándar de garantía es de 2 años a partir de la fecha de compra. Para beneficiarse de un periodo de garantía ampliado, como se indica en el embalaje, es necesario registrarse en nuestro sitio web.

Los términos completos de la garantía, así como información sobre la extensión de la garantía y los servicios, están disponibles en www.bresser.de/warranty_terms.

Expand your horizon

Service

DE AT CH BE

Bei Fragen zum Produkt und eventuellen Reklamationen nehmen Sie bitte zunächst mit dem Service-Center Kontakt auf, vorzugsweise per E-Mail.

E-Mail: service@bresser.de
Telefon*: +49 28 72 80 74 210

BRESSER GmbH
Kundenservice
Gutenbergstr. 2
46414 Rhede
Deutschland

*Lokale Rufnummer in Deutschland (Die Höhe der Gebühren je Telefonat ist abhängig vom Tarif Ihres Telefonanbieters); Anrufe aus dem Ausland sind mit höheren Kosten verbunden.

GB IE

Please contact the service centre first for any questions regarding the product or claims, preferably by e-mail.

E-Mail: service@bresseruk.com
Telephone*: +44 1342 837 098

BRESSER UK Ltd.
Suite 3G, Eden House
Enterprise Way
Edenbridge, Kent TN8 6HF
Great Britain

*Number charged at local rates in the UK (the amount you will be charged per phone call will depend on the tariff of your phone provider); calls from abroad will involve higher costs.

FR BE

Si vous avez des questions concernant ce produit ou en cas de réclamations, veuillez prendre contact avec notre centre de services (de préférence via e-mail).

E-Mail: sav@bresser.fr
Téléphone*: 00 800 6343 7000

BRESSER France SARL
Pôle d'Activités de Nicopolis
314 Avenue des Chênes Verts
83170 Brignoles
France

*Prix d'un appel local depuis la France ou Belgique

NL BE

Als u met betrekking tot het product vragen of eventuele klachten heeft kunt u contact opnemen met het service centrum (bij voorkeur per e-mail).

E-Mail: info@bresserbenelux.nl
Telefoon*: +31 528 23 24 76

BRESSER Benelux B.V.
Donau 5-12
7908 HA Hoogeveen
Nederland

*Het telefoonnummer wordt in het Nederland tegen lokaal tarief in rekening gebracht. Het bedrag dat u per gesprek in rekening gebracht zal worden, is afhankelijk van het tarief van uw telefoon provider; gesprekken vanuit het buitenland zullen hogere kosten met zich meebrengen.

ES PT

Si desea formular alguna pregunta sobre el producto o alguna eventual reclamación, le rogamos que se ponga en contacto con el centro de servicio técnico (de preferencia por e-mail).

E-Mail: servicio.iberia@bresser-iberia.es
Teléfono*: +34 91 67972 69

BRESSER Iberia SLU
c/Valdemorillo,1 Nave B
P.I. Ventorro del Cano
28925 Alcorcón Madrid
España

*Número local de España (el importe de cada llamada telefónica dependen de las tarifas de los distribuidores); Las llamadas des del extranjero están ligadas a costes suplementarios..

Bresser GmbH
Gutenbergstraße 2
46414 Rhede · Germany

www.bresser.de/Youngster

@BresserEurope

Bresser UK Ltd.
Suite 3G, Eden House
Enterprise Way
Edenbridge, Kent TN8 6HF
Great Britain

BRESSER
GROUP OF COMPANIES

Irrtümer und technische Änderungen vorbehalten. • Errors and technical changes reserved.
Manual_15150_Digital-Handmicroscope_de-en-fr-nl-it-es_BRESSER-YR_v032026a